NIOB FLUID

05

ПРОИЗВОДИТЕЛЬ СОЕДИНИТЕЛЬНОЙ И РЕГУЛИРУЮЩЕЙ АРМАТУРЫ

VÝROBCE NEREZOVÝCH POTRUBNÍCH SYSTÉMŮ

СПЕЦИАЛЬНАЯ АРМАТУРА И ДЕТАЛИ

SPECIÁLNÍ ARMATURY A DÍLY

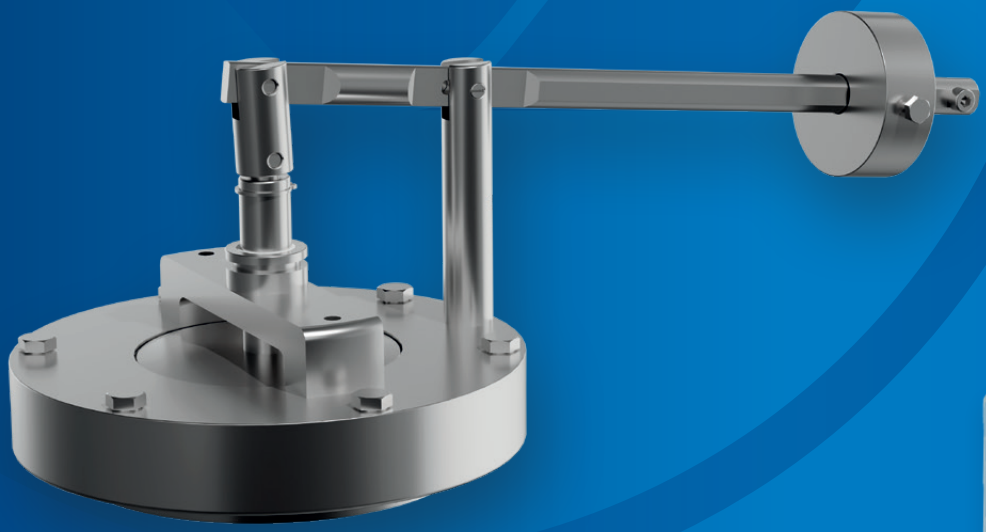

01/2025

www.niobfluid.cz

Каталоги NIOB FLUID
Katalogy NIOB FLUID

02 СОЕДИНИТЕЛЬНАЯ АРМАТУРА
SPOJOVACÍ ARMATURY

03 ФИТИНГИ
POTRUBNÍ TVAROVKY

04 РЕГУЛИРУЮЩАЯ АРМАТУРА
REGULAČNÍ ARMATURY

05 СПЕЦИАЛЬНАЯ АРМАТУРА И ДЕТАЛИ
SPECIÁLNÍ ARMATURY A DÍLY

06 ЛЮКИ И КРЫШКИ
VLEZY A PRŮLEZY

07 ПРИНАДЛЕЖНОСТИ
PŘÍSLUŠENSTVÍ

08 АРМАТУРА С РУБАШКОЙ
DVOUPLÁŠŤOVÉ ARMATURY

09 ДЕТАЛИ ДЛЯ АСЕПТИКИ
ASEPTICKÝ PROGRAM

Актуальные версии каталогов на www.niobfluid.cz • Aktuální verze katalogů na www.niobfluid.cz

Специальная арматура и детали
Speciální armatury a díly

Компания NIOB FLUID специализируется на производстве соединительной, регулирующей и запорной арматуры из нержавеющих сталей, которые изпользуются прежде всего в транспорте жидкостей в пищевой, химической и фармацевтической промышленности. Одновременно она является также поставщиком продольно сварных труб и трубных фасонных частей из того же материала. Запорные заслонки поставляются стандартно с механическим управлением, но по желанию заказчика возможно также поставить пневматическое или электрическое управление.

Společnost NIOB FLUID s.r.o. je výrobce zaměřený na výrobu spojovacích, uzavíracích a regulačních armatur z nerezových ocelí. Tyto armatury jsou určeny především pro přepravu tekutin v potravinářském, chemickém a farmaceutickém průmyslu. Je současně také dodavatelem potrubních tvarovek a dalších dílů potřebných pro potrubní rozvody a komponentů pro nádrže jako jsou víka, průlezy, stavoznaky a další komponenty.

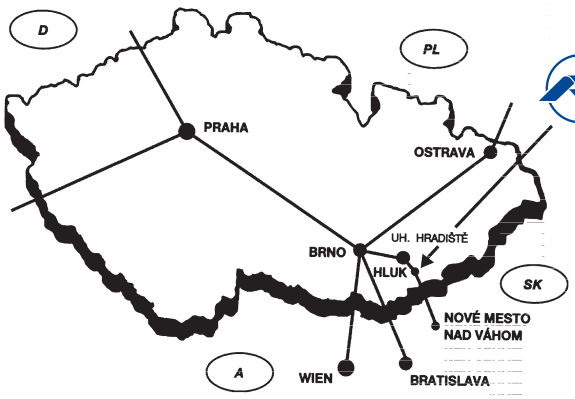

NIOB FLUID s. r. o.
Ostrožská 1003, 687 25 Hluk, Czech Republic
Phone: +420 572 419 822 – 8, Fax: +420 572 419 868
E-mail: marketing@niobfluid.cz, www.niobfluid.cz

Обратный клапан C - C
Zpětný ventil S - S

5060D SMS

Размеры • Rozměry

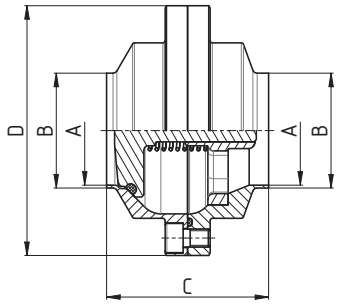

DN	A	B	C	D	E	F	G	H	Rd x s	kg
25	22,5	25	64	87						
38	35,5	38	72	98						
51	48,5	51	72	111						
63,5	60,5	63,5	76	128						
76	72,9	76,1	96	144						

Обратный клапан P - C
Zpětný ventil G - S

5061D SMS

Размеры • Rozměry

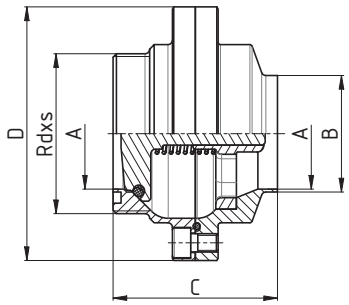

DN	A	B	C	D	E	F	G	H	Rd x s	kg
25	22,5	25	64	87					40x1/6"	
38	35,5	38	72	98					60x1/6"	
51	48,5	51	72	111					70x1/6"	
63,5	60,5	63,5	76	128					85x1/6"	
76	72,9	76,1	96	144					98x1/6"	

Обратный клапан C - P
Zpětný ventil S - G

5062D SMS

Размеры • Rozměry

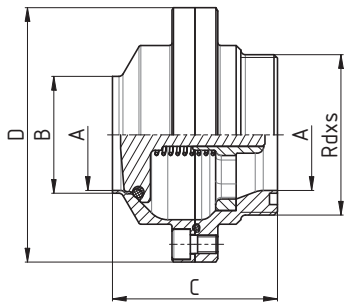

DN	A	B	C	D	E	F	G	H	Rd x s	kg
25	22,5	25	64	87					40x1/6"	
38	35,5	38	72	98					60x1/6"	
51	48,5	51	72	111					70x1/6"	
63,5	60,5	63,5	76	128					85x1/6"	
76	72,9	76,1	96	144					98x1/6"	

Обратный клапан P - P
Zpětný ventil G - G

5063D SMS

Размеры • Rozměry

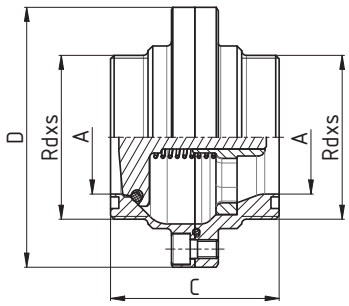

DN	A	B	C	D	E	F	G	H	Rd x s	kg
25	22,5	64	87						40x1/6"	
38	35,5	72	98						60x1/6"	
51	48,5	72	111						70x1/6"	
63,5	60,5	76	128						85x1/6"	
76	72,9	96	144						98x1/6"	

Обратный клапан Р - К/М
Zpětný ventil G - K/M

5064D
SMS

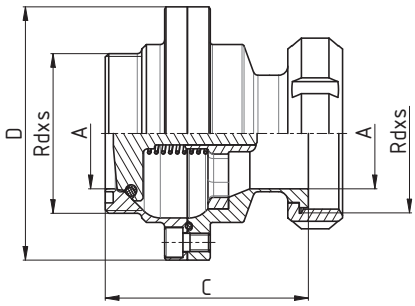

Размеры • Rozměry

DN	A	B	C	D	E	F	G	H	Rd x s	kg
25	22,5	83	87						40x1/6"	
38	35,5	95	98						60x1/6"	
51	48,5	95	111						70x1/6"	
63,5	60,5	103	128						85x1/6"	
76	72,9	123	144						98x1/6"	

Обратный клапан Ц - Ц
Zpětný ventil C - C

5069D
SMS

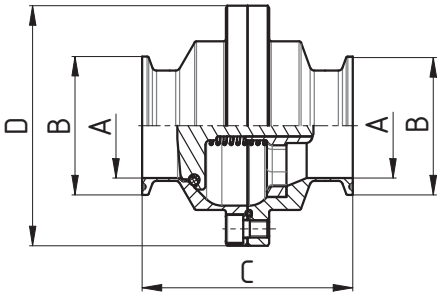

Размеры • Rozměry

DN	A	B	C	D	E	F	G	H	Rd x s	kg
25	22,5	50,5	89,4	87						
38	35,5	50,5	97,4	98						
51	48,5	64	97,4	111						
63,5	60,5	77,5	101,4	128						
76	72,9	91	121,4	144						

Размеры • Rozměry

DN	A	B	C	D	E	F	G	H	Rd x s	kg

Размеры • Rozměry

DN	A	B	C	D	E	F	G	H	Rd x s	kg

Обратный клапан P - C
Zpětný ventil G - S

5081A

Размеры • Rozměry

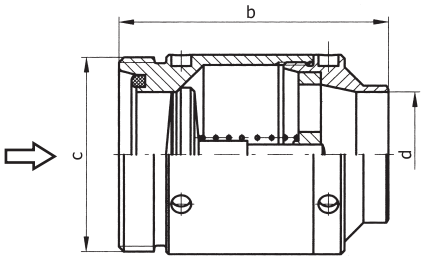

DN	B	C	D	E	F	R	L	Rd x s	kg
		DIN 405							
10	60	28x1/8"	10						0,18
15	60	34x1/8"	16						0,24
20	70	44x1/6"	20						0,3

Обратный клапан P - P
Zpětný ventil G - G

5083A

Размеры • Rozměry

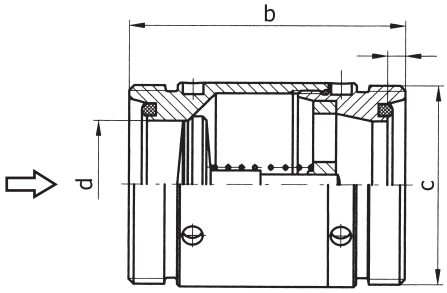

DN	B	C	D	E	F	R	L	Rd x s	kg
		DIN 405							
10	60	28x1/8"	10						0,19
15	60	34x1/8"	16						0,25
20	70	44x1/6"	20						0,31

Обратный клапан C - P
Zpětný ventil S - G

5082B

Размеры • Rozměry

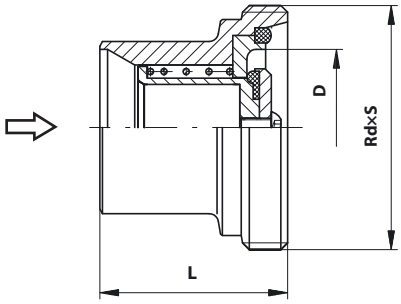

DN	A	B	C	D	E	F	R	L	Rd x s	kg
25				26				42	52x1/6"	0,21
32				32				50	58x1/6"	0,30
40				38				50	65x1/6"	0,39
50				50				60	78x1/6"	0,68
65				66				70	95x1/6"	1,40
80				81				80	110x1/4"	2,00

Обратный клапан P - P
Zpětný ventil G - G

5083B

Размеры • Rozměry

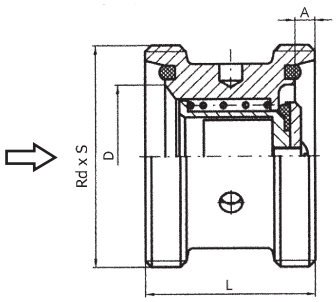

DN	A	B	C	D	E	F	R	L	Rd x s	kg
									DIN 405	
25	7			26				42	52x1/6"	0,30
32	7			32				50	58x1/6"	0,41
40	7			38				50	65x1/6"	0,60
50	7			50				60	78x1/6"	1,05
65	8			66				70	95x1/6"	

Обратный клапан Р - К/М
Zpětný ventil G - K/M

5084B

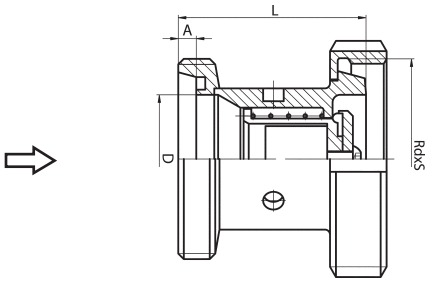

Размеры • Rozměry

DN	A	B	C	D	E	F	R	L	Rd x s	kg
									DIN 405	
25	7			26				55	52x1/6"	0,30
32	7			32				63	58x1/6"	0,41
40	7			38				63	65x1/6"	0,60
50	7			50				73	78x1/6"	1,05
65	8			66				85	95x1/6"	

Обратный клапан Ц - Ц
Zpětná klapka klecová C - C

5089B

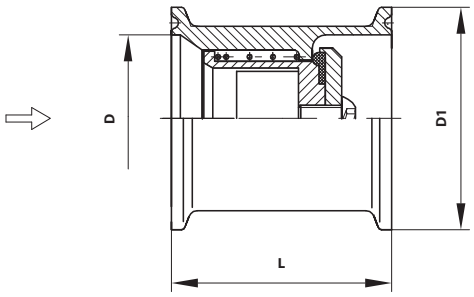

Размеры • Rozměry

DN	A	B	C	D	E	F	R	L	Rd x s	kg
25				26	50,5			42		
32				32	50,5			50		
40				38	50,5			50		
50				50	64			60		
65				66	91			70		

Обратный клапан С - С
Zpětný ventil S - S

5080D

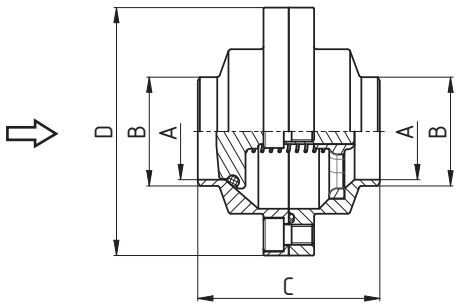

Размеры • Rozměry

DN	A	B	C	D	E	F	R	L	Rd x s	kg
25	26	31	64	87						0,95
32	32	37	64	93						1,35
40	38	43	72	98						1,55
50	50	55	72	111						1,65
65	66	72	76	128						2,2
80	81	87	96	143						3,7
100	100	106	104	164						4,78

Обратный клапан Р - С
Zpětný ventil G - S

5081D

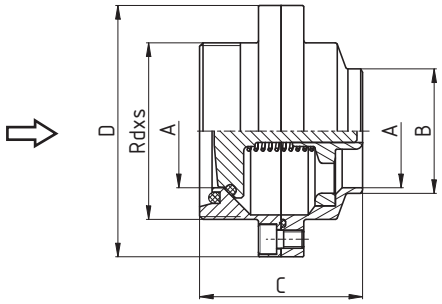

Размеры • Rozměry

DN	A	B	C	D	E	F	R	L	Rd x s	kg
									DIN 405	
25	26	31	64	87					52x1/6"	1
32	32	37	64	93					58x1/6"	1,15
40	38	43	72	98					65x1/6"	1,36
50	50	55	72	111					78x1/6"	1,75
65	66	72	76	128					95x1/6"	2,38
80	81	87	96	143					110x1/4"	3,85
100	100	106	104	164					130x1/4"	4,88

Обратный клапан С - Р
Zpětný ventil S - G

5082D

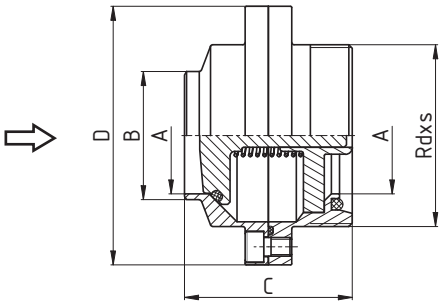

Размеры • Rozměry

DN	A	B	C	D	E	F	R	L	Rd x s	kg
									DIN 405	
25	26	31	64	87					52x1/6"	1
32	32	37	64	93					58x1/6"	1,15
40	38	43	72	98					65x1/6"	1,36
50	50	55	72	111					78x1/6"	1,75
65	66	72	76	128					95x1/6"	2,38
80	81	87	96	143					110x1/4"	3,85
100	100	106	104	164					130x1/4"	4,88

Обратный клапан Р - Р
Zpětný ventil G - G

5083D

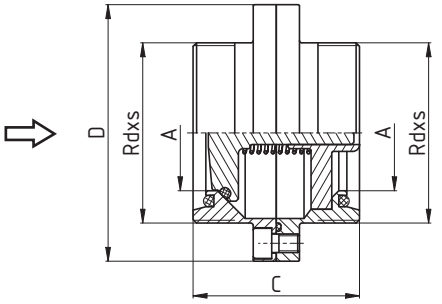

Размеры • Rozměry

DN	A	B	C	D	E	F	R	L	Rd x s	kg
									DIN 405	
25	26	64	87						52x1/6"	1,08
32	32	64	93						58x1/6"	1,25
40	38	72	98						65x1/6"	1,44
50	50	72	111						78x1/6"	1,88
65	66	76	128						95x1/6"	2,52
80	81	96	143						110x1/4"	3,98
100	100	104	164						130x1/4"	4,98

Обратный клапан Р - К/М
Zpětný ventil G - K/M

5084D

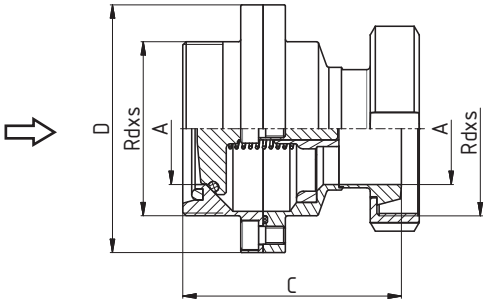

Размеры • Rozměry

DN	A	B	C	D	E	F	R	L	Rd x s	kg
									DIN 405	
25	26	84	87						52x1/6"	
32	32	87	93						58x1/6"	
40	38	96	98						65x1/6"	
50	50	98	111						78x1/6"	
65	66	109	128						95x1/6"	
80	81	135	143						110x1/4"	
100	100	146	164						130x1/4"	

Обратный клапан Ц - Ц
Zpětný ventil C - C

5089D

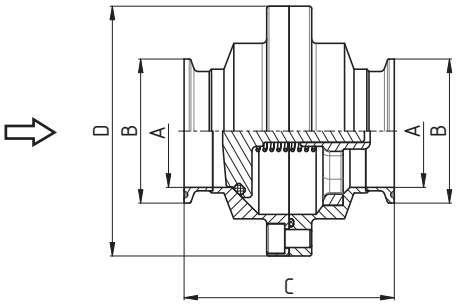

Размеры • Rozměry

DN	A	B	C	D	E	F	R	L	Rd x s	kg
25	26	50,5	85,4	87						1,08
32	32	50,5	85,5	93						1,16
40	38	50,5	93,5	98						1,33
50	50	64	93,5	111						1,76
65	66	91	97,5	128						2,51
80	81	106	148	144						4,01
100	100	119	156	130						5,02

Гаечный диоптр
Maticové průhledítko

51510 **Размеры** • Rozměry

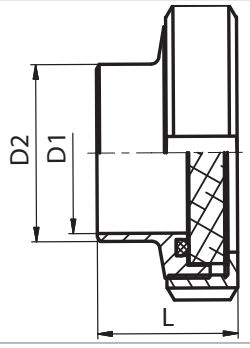

DN	D1	D2	C	D	E	F	R	L	Rd x s	kg
20	20	25						30		0,300
25	26	31						36		0,350
32	32	37						39		0,420
40	38	43						42		0,530
50	50	55						45		0,726
65	66	72						50		1,110
80	81	87						55		1,590
100	100	106						65		2,380
125	125	132						55		3,570
150	150	157						60		5,400

Уплотнение / Těsnění: NBR / POM
PTFE / PTFE

Закалённое стекло
Kalené, borosilikátové sklo

51520 **Размеры** • Rozměry

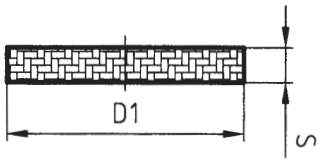

DN	D1	S	kg
20	36	5	0,012
25	44	5	0,018
32	50	6,5	0,04
40	56	6,5	0,045
50	69	11	0,09
65	86	11	0,13
80	99	11	0,2
100	119	15	0,3
125	145	15	0,55
150	180	15	0,83

Уплотнение
Těsnění

51513 **Размеры** • Rozměry

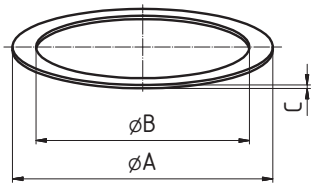

DN	A	B	C
20	40,5	31	1
25	48,5	36	1
32	53,5	42	1
40	61,5	49	1
50	74,5	62	1
65	91	80	1
80	104,6	94	1
100	124,8	115	1
125	154,7	138	1
150	184,6	164	1

Трубный диоптр сдвоенный C - C
Trubkové průhledítko dvojité S - S

51530 **Размеры** • Rozměry

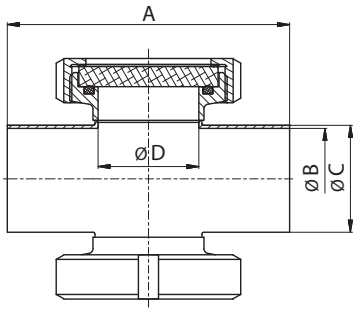

DN	A	B	C	D	E	F	R	L	Rd x s	kg
25	100	26	29	26						0,65
32	110	32	35	32						0,78
40	120	38	41	38						1
50	140	50	53	50						1,4
65	160	66	70	66						2,45
80	180	81	85	66						2,9
100	200	100	104	66						3,1
125	250	125	129	80						5,1
150	280	150	154	80						6,2

Уплотнение / Těsnění: NBR / POM
NBR / PTFE

Трубный диоптр сдвоенный P - P
Trubkové průhledítko dvojité G - G

51531 **Размеры** • Rozměry

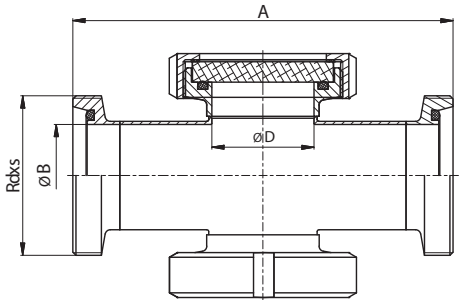

DN	A	B	C	D	E	F	R	L	Rdxs	kg
									DIN 405	
25	144	26		26					52x1/6"	0,65
32	154	32		32					58x1/6"	0,78
40	164	38		38					65x1/6"	1
50	186	50		50					78x1/6"	1,4
65	210	66		66					95x1/6"	2,45
80	230	81		66					110x1/4"	3,4
100	260	100		66					130x1/4"	5,1
125	321	125		80					160x1/4"	8,6
150	360	150		80					190x1/4"	12,8

Уплотнение / Těsnění: NBR / POM
NBR / PTFE

Диоптр C со скревиком
Průhledítko maticové se stěračem

51540

Размеры • Rozměry

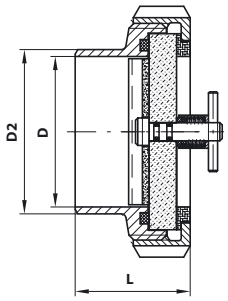

DN	D1	D2	C	D	E	F	R	L	Rd x s	kg
65	66	72						50		1,110
80	81	87						55		1,590
100	100	106						65		2,380

Диоптр P - C
Průhledítko G - S

51550

Размеры • Rozměry

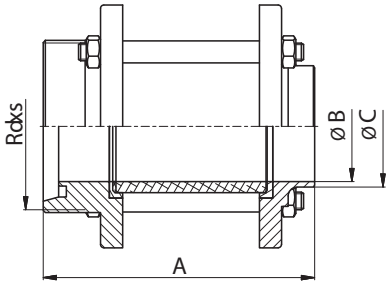

DN	A	B	C	D	E	F	R	L	Rd x s	kg
									DIN 405	
25	115	26	31						52x1/6"	1,18
32	116	32	37						58x1/6"	1,28
40	124	38	43						65x1/6"	1,48
50	124	50	55						78x1/6"	1,8
65	141	66	72						95x1/6"	2,26
80	156	81	87						110x1/4"	3,68
100	190	100	106						130x1/4"	4,8
125	247	125	138						160x1/4"	5,4
150	251	150	162						190x1/4"	7

Диоптр C - C
Průhledítko S - S

51560

Размеры • Rozměry

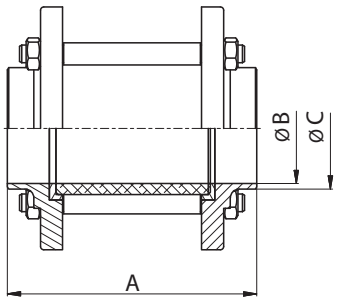

DN	A	B	C	D	E	F	R	L	Rd x s	kg
25	102	26	31							1
32	104	32	37							1,12
40	112	38	43							1,24
50	112	50	55							1,46
65	127	66	72							1,84
80	135	81	87							2,94
100	169	100	106							3,88
125	229	125	138							4,2
150	229	150	162							5,8

Диоптр P - P
Průhledítko G - G

51570

Размеры • Rozměry

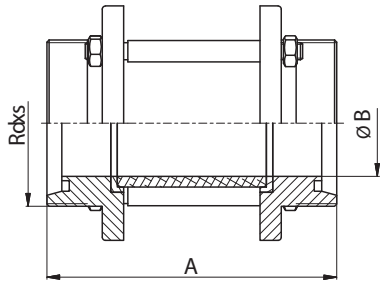

DN	A	B	C	D	F	R	L	Rd x s	kg
				DIN 405					
25	144		26	52x1/6"					1,25
32	144		32	58x1/6"					1,38
40	144		38	65x1/6"					1,7
50	164		50	78x1/6"					1,9
65	172		66	95x1/6"					2,25
80	205		81	100x1/4"					3,1
100	209		100	130x1/4"					3,75
125	265		125	160x1/4"					6,4
150	273		150	190x1/4"					7,8

Диоптр K/M - P
Průhledítko K/M - G

51580

Размеры • Rozměry

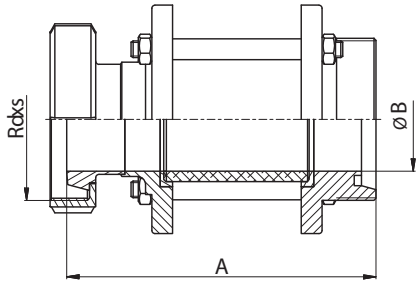

DN	A	B	C	D	E	F	R	L	Rd x s	kg
									DIN 405	
25	134	26							52x1/6"	0,62
32	138	32							58x1/6"	0,72
40	147	38							65x1/6"	0,95
50	149	50							78x1/6"	1,5
65	170	66							95x1/6"	2,07
80	190	81							110x1/4"	2,6
100	231	100							130x1/4"	3,6
125	277	125							160x1/4"	7,85
150	284	150							190x1/4"	9,68

Диоптр K/M - K/M
Průhledítko K/M - K/M

51590

Размеры • Rozměry

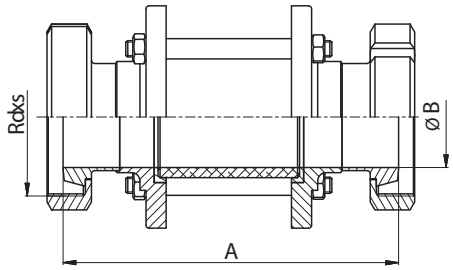

DN	A	B	C	D	E	F	R	L	Rd x s	kg
									DIN 405	
25	148		26						52x1/6"	0,64
32	156		32						58x1/6"	0,74
40	166		38						65x1/6"	0,97
50	190		50						78x1/6"	1,87
65	198		66						95x1/6"	2,62
80	237		81						100x1/4"	3,63
100	253		100						130x1/4"	4,51
125	289		125						160x1/4"	9,3
150	295		150						190x1/4"	11,56

Кожух диоптра
Kryt průhledítka

51701

Размеры • Rozměry

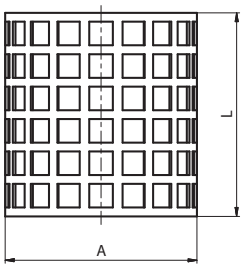

DN	A	B	C	D	E	F	R	L	Rd x s	kg
25	36							58		0,02
32	44							58		0,04
40	53							58		0,04
50	63							58		0,04
65	79							68		0,08
80	95							68		0,1
100	115							94		0,12
125	145							135		1,34
150	168							135		1,8

Стекло для цилиндрического диоптра
Sklo pro válcové průhledítko

51710

Размеры • Rozměry

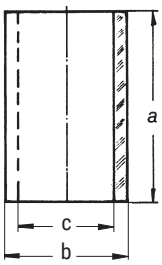

DN	A	B	C	D	E	F	R	L	Rd x s	kg
25	70	32	26							0,05
32	70	40	32							0,07
40	70	50	40							0,12
50	70	60	50							0,19
65	85	75	65							0,24
80	85	90	80							0,35
100	115	110	100							0,45
125	160	140	125							0,90
150	160	165	150							1,35

Уплотнение диоптра
Těsnění průhledítka

51720 **Размеры** • Rozměry

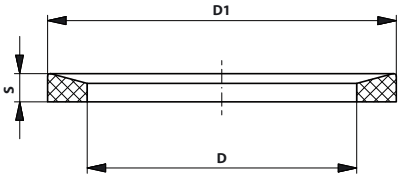

DN	D	D1	S
25	27	40	5
32	33	48	5
40	39	54,5	5,5
50	51	66	5,5
65	67	84	5,5
80	81,6	100	5,8
100	100	115	5,8

Уплотнение диоптра тип „L“
Těsnění průhledítka typ „L“

51721 **Размеры** • Rozměry

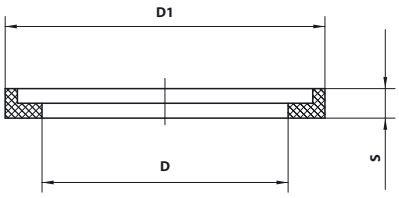

DN	D	D1	S
25	27	37	6
32	34	45	6
40	40	55	6
50	51	65	6
65	66,5	80	6
80	81,5	96	8
100	101,5	116,5	8
125	127	147,5	8,5
150	151	171,5	8,5

Подсветка цилиндрическово диоптра
Osvětlení válcového průhledítka

51800 **Размеры** • Rozměry

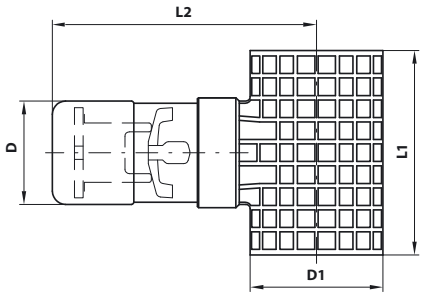

DN	D	D1	C	D	E	F	L1	L2	Rd x s	kg
25	44,5	36					58	102,5		0,300
32	44,5	44					58	106		0,390
40	44,5	53					58	111,5		0,400
50	44,5	63					58	116,5		0,420
65	44,5	79					68	122		0,440
80	44,5	95					68	136		0,460
100	44,5	115					94	141		0,490
125	44,5	145					135	169		
150	44,5	168					135	169		

Подсветка диоптра
Osvětlení průhledítka

51850 **Размеры** Rozměry

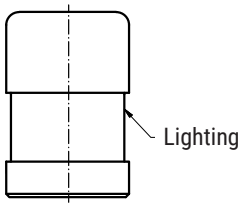

DN	
20	
25	
32	
40	
50	
65	

Halogen: 24V, 20W, paticeG4
LED: 12V, 3W patice MR11 (GU4)

Подсветка диоптра с держателем
Osvětlení průhledítka s držákem

51850-D **Размеры** Rozměry

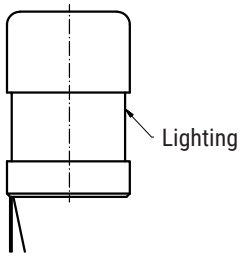

DN	
20	
25	
32	
40	
50	
65	

Halogen: 24V, 20W, paticeG4
LED: 12V, 3W patice MR11 (GU4)

Подсветка диоптра с гайкой
Osvětlení průhledítka s maticí

51851 **Размеры** Rozměry

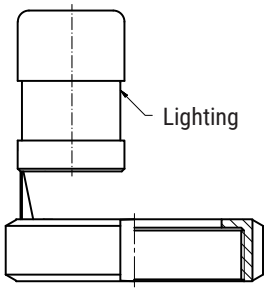

DN	
20	
25	
32	
40	
50	
65	

Halogen: 24V, 20W, paticeG4
LED: 12V, 3W patice MR11 (GU4)

Гаечный диоптр с подсветкой
Maticové průhledítko s osvětlením

51852 **Размеры** Rozměry

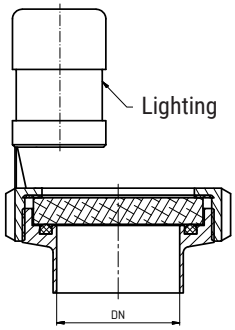

DN	
20	
25	
32	
40	
50	
65	

Halogen: 24V, 20W, paticeG4
LED: 12V, 3W patice MR11 (GU4)

Подсветка диоптра
Světlo maticového průhledítka

51860

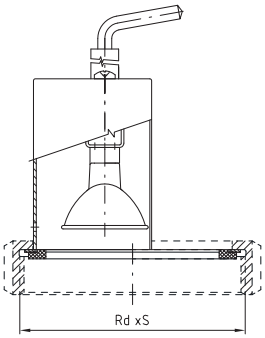

Размеры • Rozměry

DN	A	B	C	D	E	F	R	L	Rd x s	kg
									thread DIN 405	
100									130 x 1/4"	
125									160 x 1/4"	
150									190 x 1/4"	
U = 24 V DC										

Подсветка диоптра с гайкой
Světlo maticového průhledítka s maticí

51861

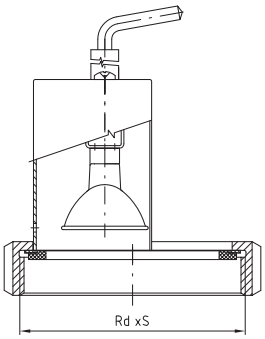

Размеры • Rozměry

DN	A	B	C	D	E	F	R	L	Rd x s	kg
									thread DIN 405	
80									110 x 1/4"	
U = 24 V DC										

Гаечный диоптр с подсветкой
Maticové průhledítko s osvětlením

51862

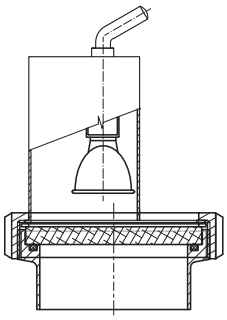

Размеры • Rozměry

DN	A	B	C	D	E	F	R	L	Rd x s	kg
									thread DIN 405	
080									110×1/4"	
100									130×1/4"	
125									160×1/4"	
150									190×1/4"	
U = 24 V DC										

Фланцевое смотровое стекло
Přírubové průhledítko

51920

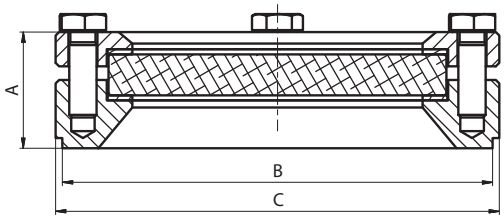

Размеры • Rozměry

DN	A	B	C	D	E	F	R	L	Rd x s	kg
80	**34**	126	130							1,5

Декантатор - детали
Dekantátor - komponenty

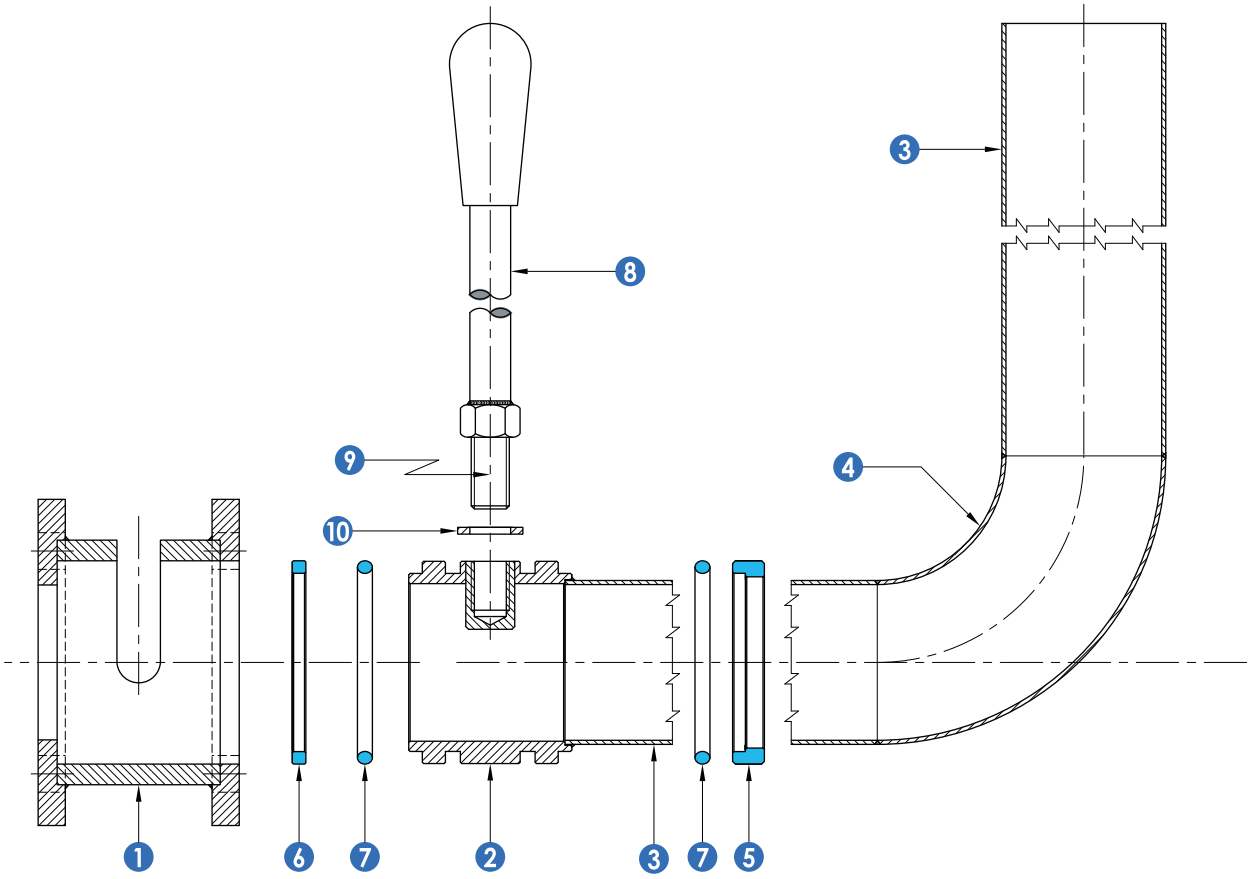

Поз. Poz.	Название детали	Název	Материал Materiál
1.	Внешнее тело	Těleso vnější	AISI 304/316
2.	Внутренняя часть	Těleso vnitřní	AISI 304/316
3.	Труба	Trubka	AISI 304/316
4.	Угольник 90°	Koleno 90°	AISI 304/316
5.	Уплотнение	Těsnění	PTFE
6.	Уплотнение	Těsnění	PTFE
7.	Внутреннее уплотение	Vnitřní "o" kroužek - těsnění	NBR
8.	Рычаг управления - 180 °	Páka ovládání - 180°	AISI 304
9.	Крышка с резьбой	Závitová koncovka	AISI 304
10.	Шайба	Podložka	AISI 304

Декантатор 90° ПН 10 - ПН 10
Dekantátor PN 10 - PN 10

52310

Размеры • Rozměry

DN	A	B	C	D	E	F	kg
40	76	40	110	150	40	10	
50	76	49	125	165	52	10	
65	90	65	145	185	70	12	
80	94	79	160	200	85	12	

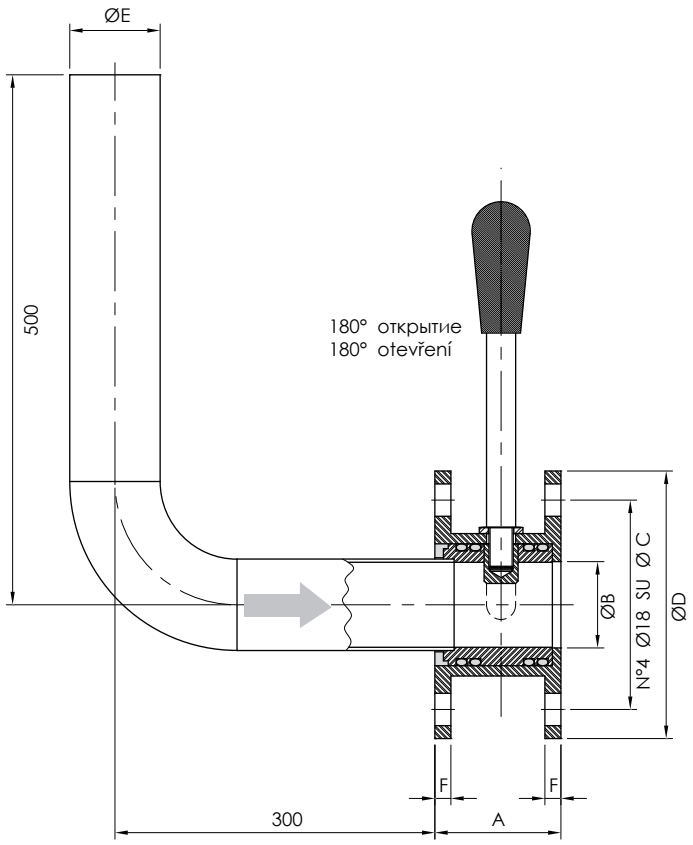

Декантатор 90° KM - P (DIN 11851)
Dekantátor 90° KM - G (DIN 11851)

52320

Размеры • Rozměry

DN	A	B	C	D	E	F	kg
40	DN 40	DN 50	40				
50	DN 50	DN 65	52				
65	DN 65	DN 80	70				
80	DN 80	DN 100	85				

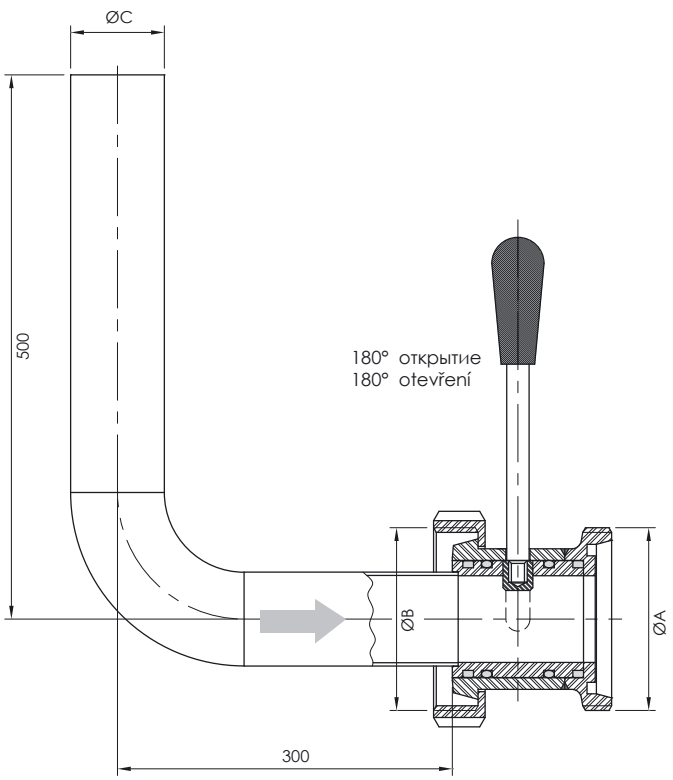

Dekantator 90° PN 10 - G
Dekantátor 90° PN 10 - G

52330 **Размеры** • Rozměry

DN	A	B	C	D	E	F	kg
40	107		110	150	40	DIN 40	
50	109		125	165	52	DIN 50	
65	128		145	185	70	DIN 65	
80	135		160	200	85	DIN 80	

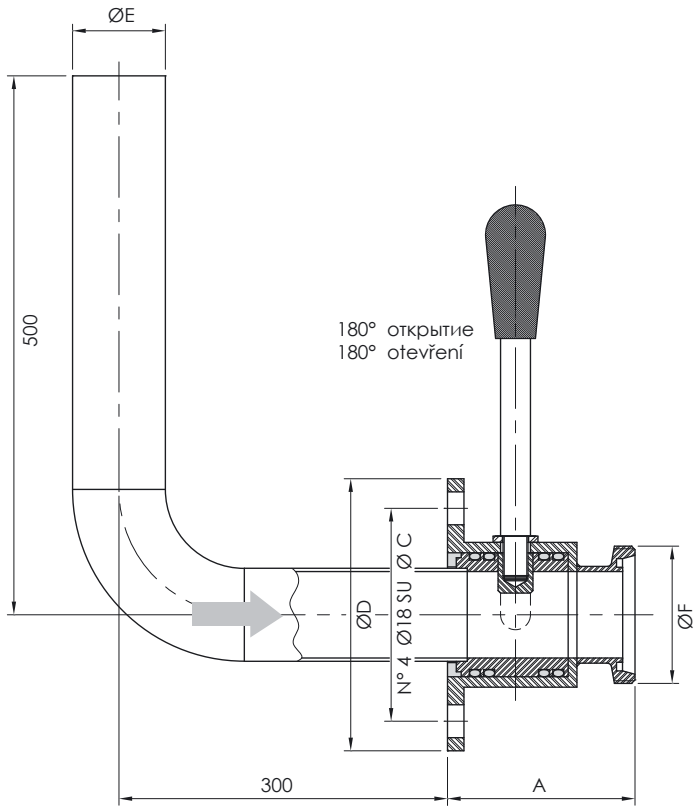

Декантатор 90° ПН 10 - ПН 10 - квадратный фланец
Dekantátor 90° PN 10 - PN 10 - čtvercová příruba

52340 **Размеры** • Rozměry

DN	A	C	D	E	F	G	H	I
40	56	195	195	75	100	M10	40	8
50	56	215	210	75	100	M10	54	8
70	64	285	260	90	120	M12	73	10

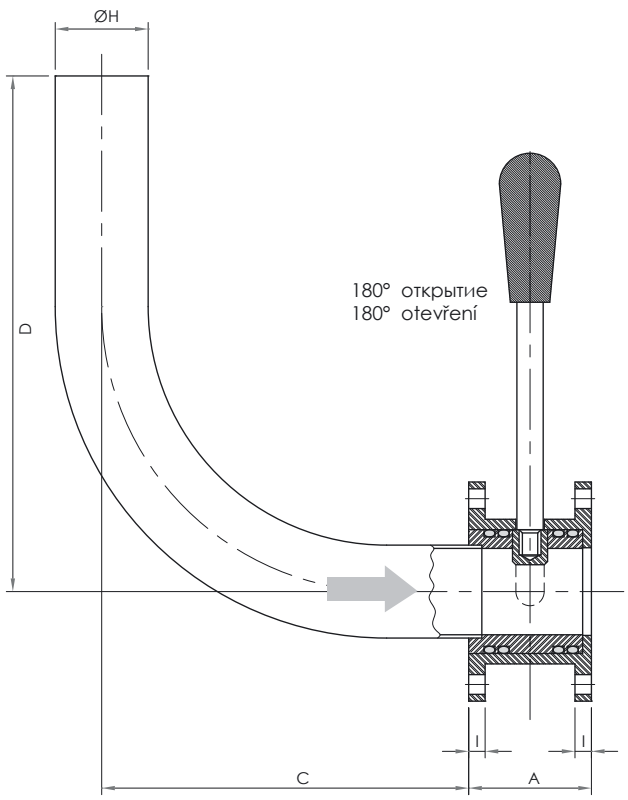

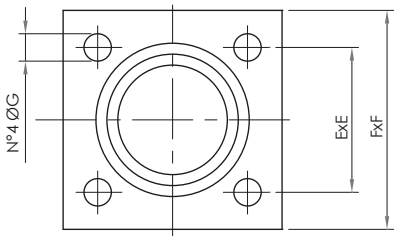

Кран для отбора пробы стандарт
Vzorkovací kohout standard

53010

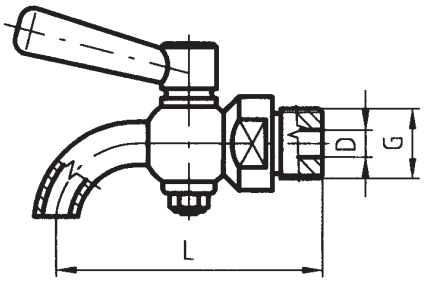

Размеры • Rozměry

DN	D	G	A	B	C	F	R	L	Rd x s	kg
4	4	1/4”								0,290
6	6	3/8”								0,300
8	8	1/2”								0,320
12	12	3/4”								0,420

Кран для отбора пробы с санитационным отверстием
Vzorkovací kohout se sanitačním otvorem

53020

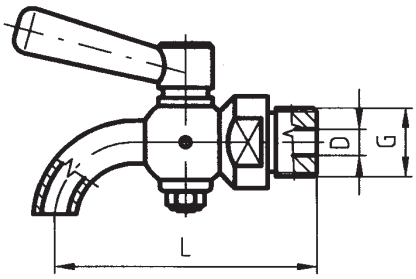

Размеры • Rozměry

DN	D	G	A	B	C	F	R	L	Rd x s	kg
4	4	1/4”								0,290
6	6	3/8”								0,300
8	8	1/2”								0,320
12	12	3/4”								0,420

Кран для отбора пробы с надставкой
Vzorkovací kohout s nádstavcem

53030

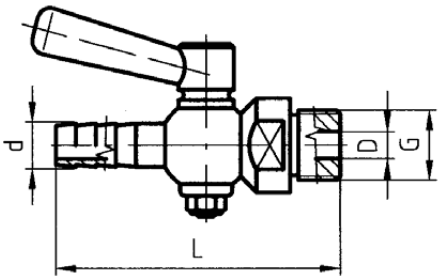

Размеры • Rozměry

DN	D	G	d	B	C	F	R	L	Rd x s	kg
4	4	1/4”	9					64		0,300
6	6	3/8”	11					73		0,325
8	8	1/2”	13					85		0,325
12	12	3/4”	17					105		0,490

Кран для отбора пробы с присоединением
Vzorkovací kohout s připojením

53040

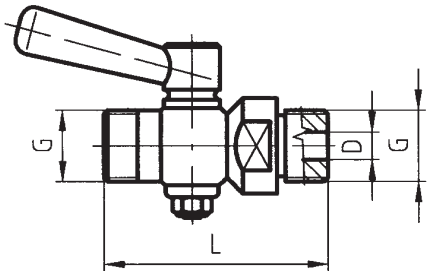

Размеры • Rozměry

DN	D	G	A	B	C	E	R	L	Rd x s	kg
4	4	1/4”						53		0,310
6	6	3/8”						61		0,332
8	8	1/2”						75		0,332
12	12	3/4”						86		0,502

Кран для отвода пробы - угловой
Vzorkovací kohout úhlový

5305A

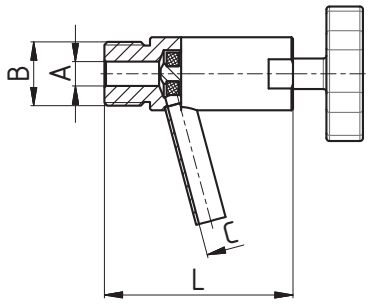

Размеры • Rozměry

DN	A	B	C	D	G	L	Rd x s	kg
1/2"	8	1/2"	8			70		

Кран для отвода пробы, угловой, сварной
Vzorkovací kohout úhlový, navařovací

5305B-L
5305B-S

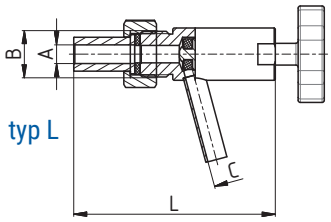

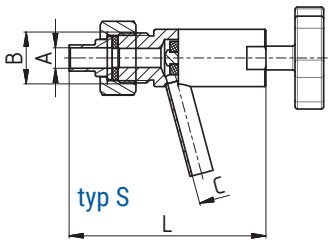

Размеры • Rozměry

DN	A	B	C	D	G	L	Rd x s	kg
L - dlouhá navařovací kuželka								
1/2"	8	1/2"	8			100,5		
S - krátká navařovací kuželka								
1/2"	8	1/2"	8			90,5		

Кран для отвода пробы, угловой, Цламп
Vzorkovací kohout úhlový - Clamp

5305C

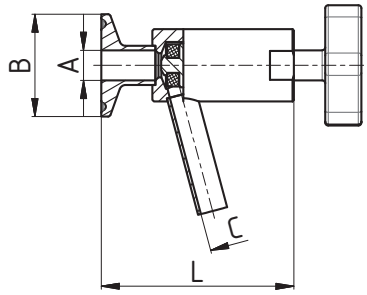

Размеры • Rozměry

DN	A	B	C	D	R	L	Rd x s	kg
10	10	34	8			72		
15	16	34	8			72		
20	20	34	8			73		
25	26	50,5	8			76,5		

Кран для отвода пробы, угловой - P DIN
Vzorkovací kohout úhlový - G DIN

5305D

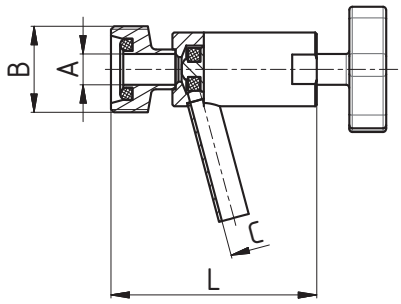

Размеры • Rozměry

DN	A	B	C	D	R	L	Rd x s	kg
10	10	28x1/8"	8			75		
15	16	34x1/8"	8			75		
20	20	44x1/6"	8			79		
25	26	52x1/6"	8			84		

Кран для отвода пробы, угловой - KM DIN
Vzorkovací kohout úhlový - KM DIN

5305E

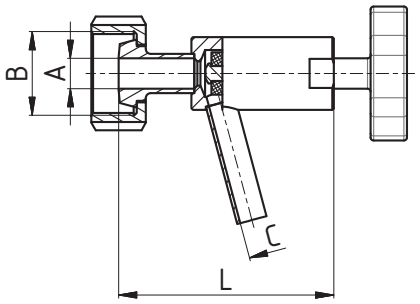

Размеры • Rozměry

DN	A	B	C	D	R	L	Rd x s	kg
10	10	28x1/8"	8			79		
15	16	34x1/8"	8			79		
20	20	44x1/6"	8			73		
25	26	52x1/6"	8			77		

Кран для отбора пробы для уровнемера - шланга
Vzorkovací kohout pro stavoznak - hadicí

53080

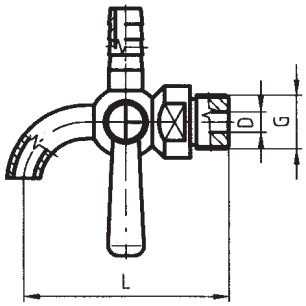

Размеры • Rozměry

DN	D	G	A	B	R	L	Rd x s	kg
8	8	1/2"				80		0,37
12	12	3/4"				133		

Кран уровномера с пробным краном
Ventil stavoznaku se vzork. koh.

5309A

5 bar

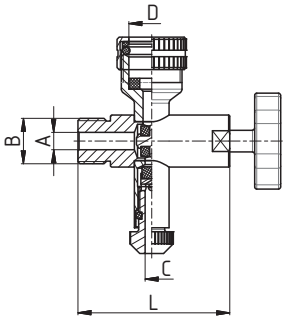

Размеры • Rozměry

DN	A	B	C	D	L	R	Rd x s	kg
1/2"	8	1/2"	6	20	70			

Кран уровномера с пробным краном - KM
Ventil stavoznaku se vzork. koh. - KM

5309B

5 bar

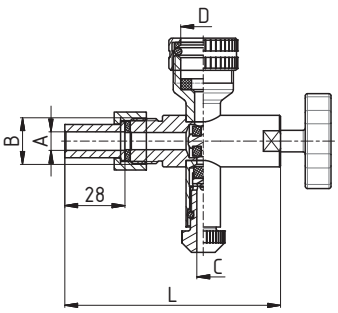

Размеры • Rozměry

DN	A	B	C	D	L	R	Rd x s	kg
L - Dlouhá navařovací kuželka								
1/2"	8	1/2"	6	20	100,5			
S - Krátká navařovací kuželka								
1/2"	8	1/2"	6	20	90,5			

Кран уровномера с пробным краном - Clamp
Ventil stavoznaku se vzork. koh. - Clamp

5309C — **5 bar**

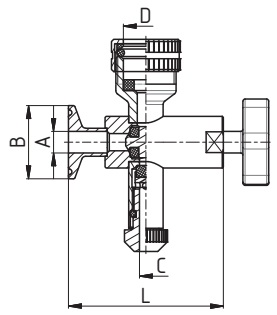

Размеры • Rozměry

DN	A	B	C	D	L	F	R	M	Rd x s	kg
10	10	34	6	20	72					
15	16	34	6	20	72					
20	20	34	6	20	73					
25	26	50,5	6	20	76,5					

Кран уровномера с пробным краном - P DIN
Ventil stavoznaku se vzork. koh. - G DIN

5309D — **5 bar**

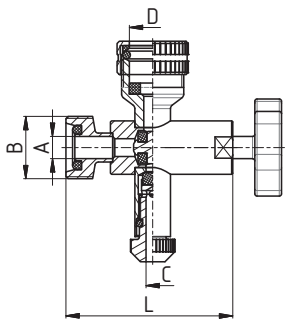

Размеры • Rozměry

DN	A	B	C	D	L	F	R	M	Rd x s	kg
10	10	28x1/8"	6	20	75					
15	16	34x1/8"	6	20	75					
20	20	44x1/6"	6	20	79					
25	26	52x1/6"	6	20	84					

Кран уровномера с пробным краном - KM
Ventil stavoznaku se vzork. koh. - KM

5309E — **5 bar**

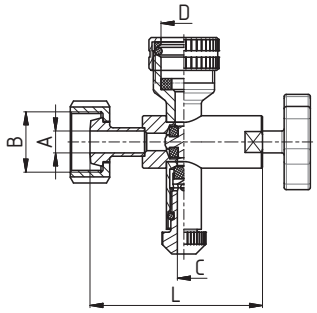

Размеры • Rozměry

DN	A	B	C	D	L	F	R	M	Rd x s	kg
10	10	28x1/8"	6	20	79					
15	16	34x1/8"	6	20	79					
20	20	44x1/6"	6	20	73					
25	26	52x1/6"	6	20	77					

Кран уровномера - стандард
Ventil stavoznaku - standart

5310A — **5 bar**

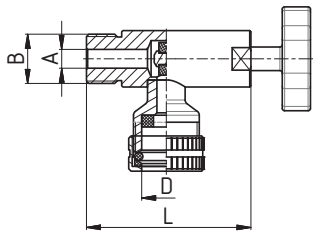

Размеры • Rozměry

DN	A	B	C	D	L	F	R	M	Rd x s	kg
1/2"	8	1/2"		20	70					

Кран уровномера - KM
Ventil stavoznaku - KM

5310B — **5 bar**

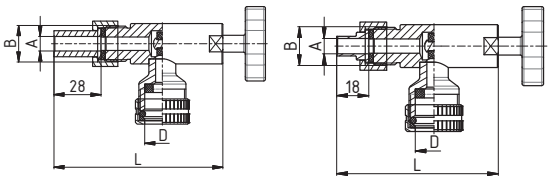

Размеры • Rozměry

DN	A	B	C	D	L	F	R	M	Rd x s	kg
L - Dlouhá navařovací kuželka										
1/2"	8	1/2"		20	100,5					
S - Krátká navařovací kuželka										
1/2"	8	1/2"		20	90,5					

Кран уровномера - Clamp
Ventil stavoznaku - Clamp

5310C — **5 bar**

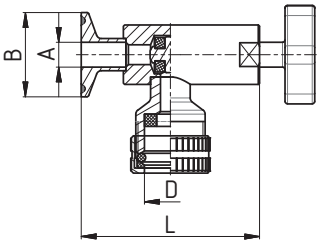

Размеры • Rozměry

DN	A	B	C	D	L	F	R	M	Rd x s	kg
10	10	34		20	72					
15	16	34		20	72					
20	20	34		20	73					
25	26	50,5		20	76,5					

Кран уровномера - G DIN
Ventil stavoznaku - G DIN

5310D — **5 bar**

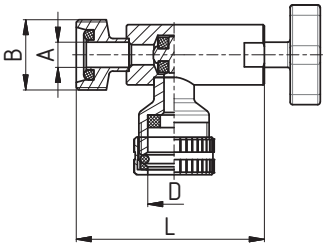

Размеры • Rozměry

DN	A	B	C	D	L	F	R	M	Rd x s	kg
10	10	28x1/8"		20	75					
15	16	34x1/8"		20	75					
20	20	44x1/6"		20	79					
25	26	52x1/6"		20	84					

Кран уровномера - KM DIN
Ventil stavoznaku - KM DIN

5310E — **5 bar**

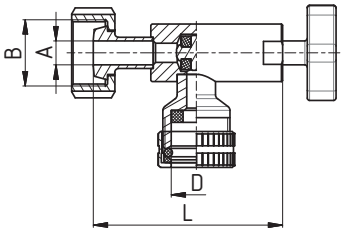

Размеры • Rozměry

DN	A	B	C	D	L	F	R	M	Rd x s	kg
10	10	28x1/8"		20	79					
15	16	34x1/8"		20	79					
20	20	44x1/6"		20	73					
25	26	52x1/6"		20	77					

Уровнемер K/M
Stavoznak kompletní K/M

5311B

Размеры • Rozměry

H	A	5 bar	10 bar	Rd x s	kg
1000	944	938	918		
1500	1444	1438	1418		
2000	1944	1938	1918		
2500	2444	2438	2418		
3000	2944	2938	2918		

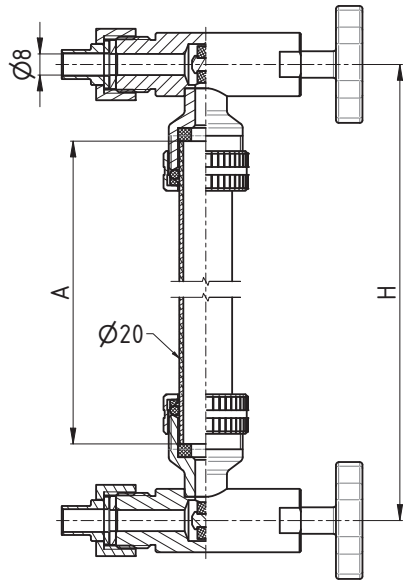

5 bar

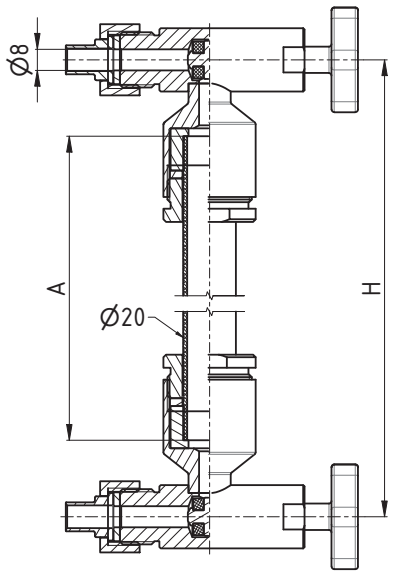

10 bar

расчет длины / výpočet délky

Stavoznak / Уровнемер 5 bar

Délka **skla A** = H – 56mm
Длина **стекла A** = H – 56mm

Délka **krytu L** = H – 62mm
Длина **покрытия L** = H – 62mm

Stavoznak / Уровнемер 10 bar

Délka **skla A** = H – 56mm
Длина **стекла A** = H – 56mm

Délka **krytu L** = H – 82mm
Длина **покрытия L** = H – 82mm

jiné délky na poptávku
другие длины по запросу

Уровнемер с пробоотборным краном K/M
Stavoznak se vzorkovacím kohoutkem K/M

5312B

Размеры • Rozměry

H	A	5 bar	10 bar	Rd x s	kg
1000	944	938	918		
1500	1444	1438	1418		
2000	1944	1938	1918		
2500	2444	2438	2418		
3000	2944	2938	2918		

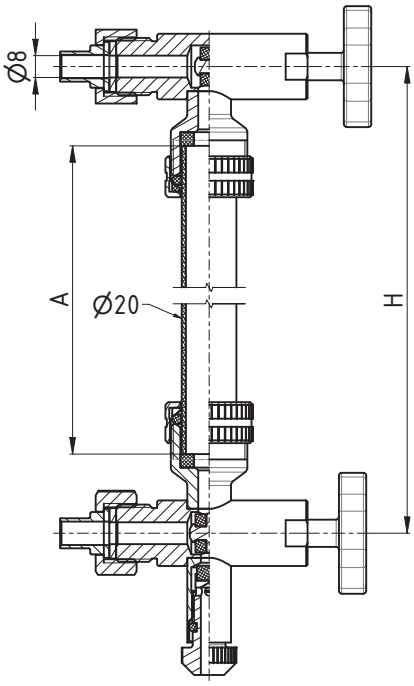

5 bar

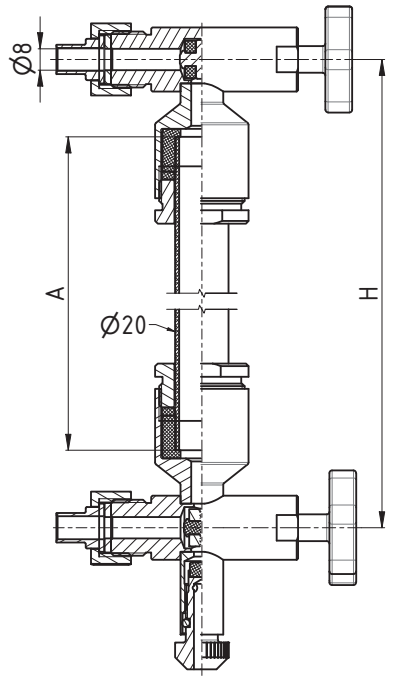

10 bar

расчет длины / výpočet délky

Stavoznak / Уровнемер 5 bar

Délka **skla A** = H – 56mm
Длина **стекла A** = H – 56mm

Délka **krytu L** = H – 62mm
Длина **покрытия L** = H – 62mm

Stavoznak / Уровнемер 10 bar

Délka **skla A** = H – 56mm
Длина **стекла A** = H – 56mm

Délka **krytu L** = H – 82mm
Длина **покрытия L** = H – 82mm

jiné délky na poptávku
другие длины по запросу

Уровнемер Ц - Ц
Stavoznak kompletní C - C

5311C

Размеры • Rozměry

DN	D	C			
10	10	34			
15	16	34			
20	20	34			
25	26	50,5			

H	A	5 bar	10 bar	Rd x s	kg
1000	944	938	918		
1500	1444	1438	1418		
2000	1944	1938	1918		
2500	2444	2438	2418		
3000	2944	2938	2918		

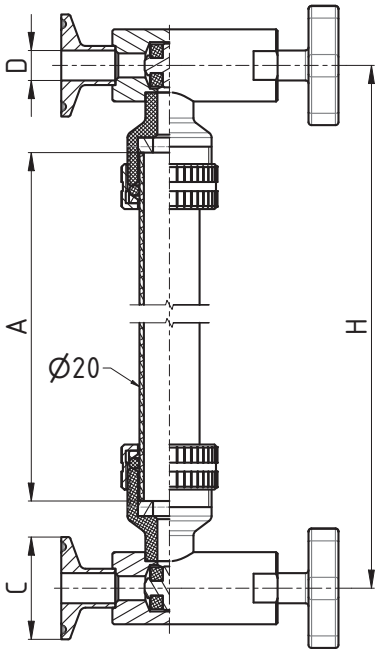

5 bar

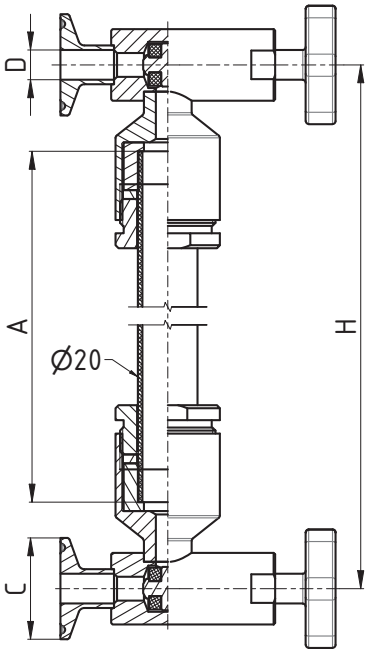

10 bar

расчет длины / výpočet délky

Stavoznak / Уровнемер 5 bar

Délka **skla A** = H – 56mm
Длина **стекла A** = H – 56mm

Délka **krytu L** = H – 62mm
Длина **покрытия L** = H – 62mm

Stavoznak / Уровнемер 10 bar

Délka **skla A** = H – 56mm
Длина **стекла A** = H – 56mm

Délka **krytu L** = H – 82mm
Длина **покрытия L** = H – 82mm

jiné délky na poptávku
другие длины по запросу

Уровнемер с пробоотборным краном Ц - Ц
Stavoznak se vzorkovacím kohoutkem C - C

5312C

Размеры • Rozměry

DN	D	C			
10	10	34			
15	16	34			
20	20	34			
25	26	50,5			

H	A	5 bar	10 bar	Rd x s	kg
1000	944	938	918		
1500	1444	1438	1418		
2000	1944	1938	1918		
2500	2444	2438	2418		
3000	2944	2938	2918		

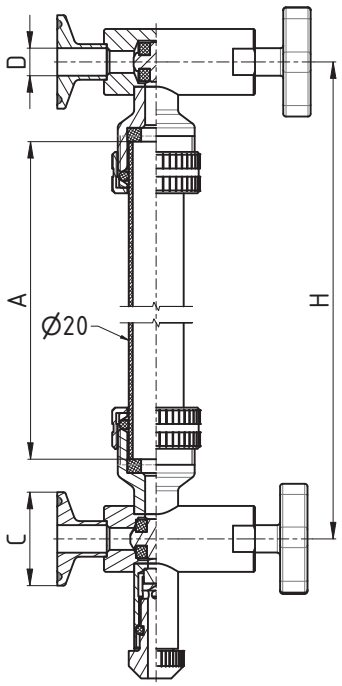

5 bar

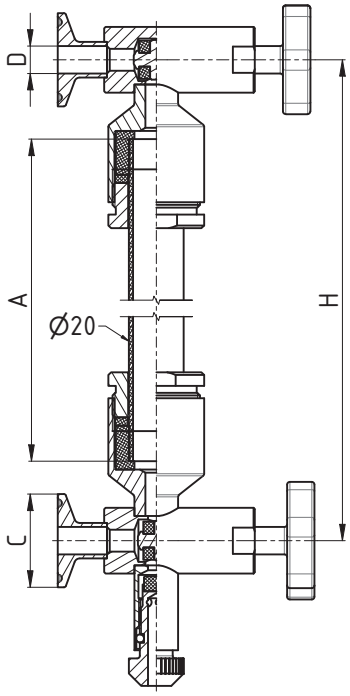

10 bar

расчет длины / výpočet délky

Stavoznak / Уровнемер 5 bar

Délka **skla A** = H – 56mm
Длина **стекла A** = H – 56mm

Délka **krytu L** = H – 62mm
Длина **покрытия L** = H – 62mm

Stavoznak / Уровнемер 10 bar

Délka **skla A** = H – 56mm
Длина **стекла A** = H – 56mm

Délka **krytu L** = H – 82mm
Длина **покрытия L** = H – 82mm

jiné délky na poptávku
другие длины по запросу

Уровнемер P - P DIN
Stavoznak kompletní G - G DIN

5311D

Размеры • Rozměry

DN	D	Rdxs			
10	10	28x1/8"			
15	16	34x1/8"			
20	20	44x1/6"			
25	26	52x1/6"			

H	A	5 bar	10 bar		kg
1000	944	938	918		
1500	1444	1438	1418		
2000	1944	1938	1918		
2500	2444	2438	2418		
3000	2944	2938	2918		

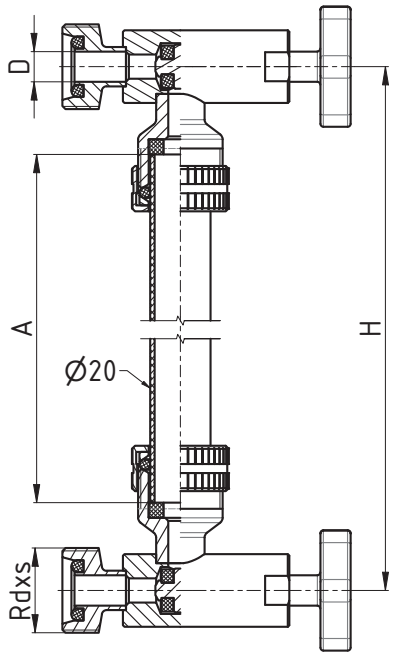

5 bar

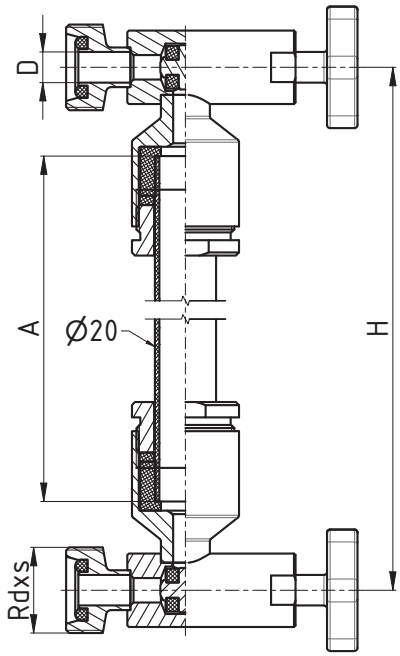

10 bar

расчет длины / výpočet délky

Stavoznak / Уровнемер 5 bar

Délka **skla A** = H – 56mm
Длина **стекла A** = H – 56mm

Délka **krytu L** = H – 62mm
Длина **покрытия L** = H – 62mm

Stavoznak / Уровнемер 10 bar

Délka **skla A** = H – 56mm
Длина **стекла A** = H – 56mm

Délka **krytu L** = H – 82mm
Длина **покрытия L** = H – 82mm

jiné délky na poptávku
другие длины по запросу

Уровнемер с пробоотборным краном P - P DIN
Stavoznak se vzorkovacím kohoutkem G - G DIN

5312D

Размеры • Rozměry

DN	D	Rdxs			
10	10	28x1/8"			
15	16	34x1/8"			
20	20	44x1/6"			
25	26	52x1/6"			

H	A	5 bar	10 bar		kg
1000	944	938	918		
1500	1444	1438	1418		
2000	1944	1938	1918		
2500	2444	2438	2418		
3000	2944	2938	2918		

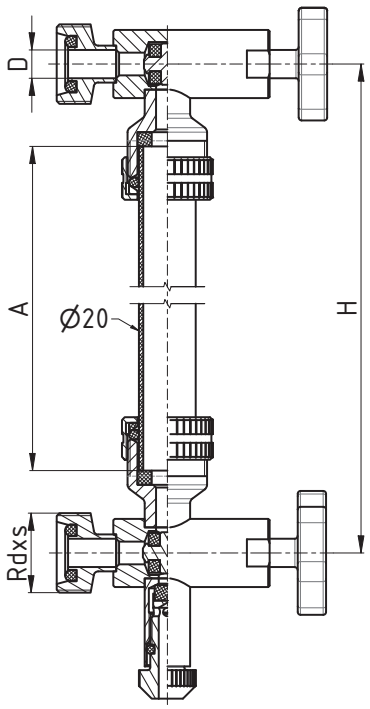

5 bar

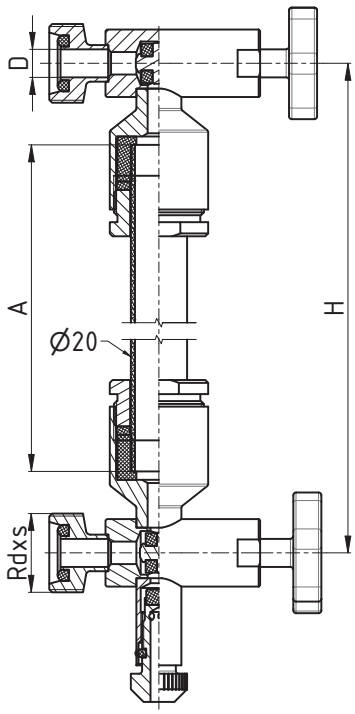

10 bar

расчет длины / výpočet délky

Stavoznak / Уровнемер 5 bar

Délka **skla A** = H – 56mm
Длина **стекла A** = H – 56mm

Délka **krytu L** = H – 62mm
Длина **покрытия L** = H – 62mm

Stavoznak / Уровнемер 10 bar

Délka **skla A** = H – 56mm
Длина **стекла A** = H – 56mm

Délka **krytu L** = H – 82mm
Длина **покрытия L** = H – 82mm

jiné délky na poptávku
другие длины по запросу

Уровнемер K/M DIN
Stavoznak kompletní K/M DIN

5311E

Размеры • Rozměry

DN	D	Rdxs			
10	10	28x1/8"			
15	16	34x1/8"			
20	20	44x1/6"			
25	26	52x1/6"			

H	A	5 bar	10 bar		kg
1000	944	938	918		
1500	1444	1438	1418		
2000	1944	1938	1918		
2500	2444	2438	2418		
3000	2944	2938	2918		

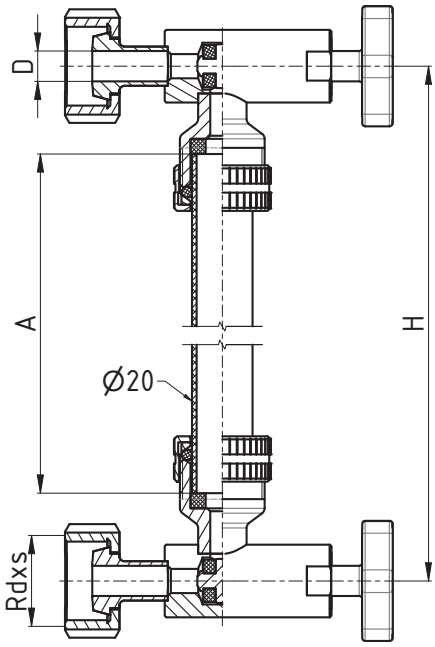

5 bar

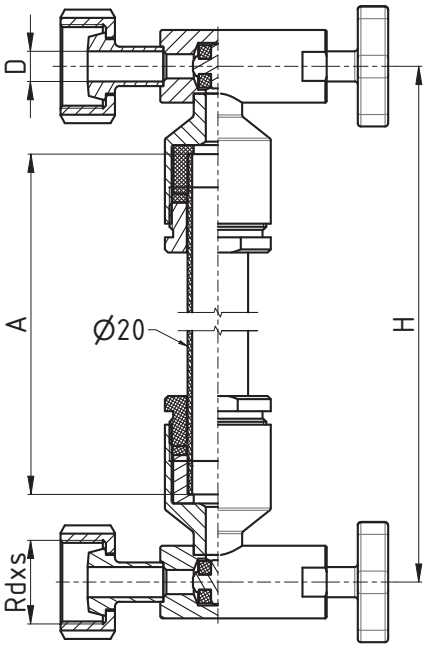

10 bar

расчет длины / výpočet délky

Stavoznak / Уровнемер 5 bar

Délka **skla A** = H – 56mm
Длина **стекла A** = H – 56mm

Délka **krytu L** = H – 62mm
Длина **покрытия L** = H – 62mm

Stavoznak / Уровнемер 10 bar

Délka **skla A** = H – 56mm
Длина **стекла A** = H – 56mm

Délka **krytu L** = H – 82mm
Длина **покрытия L** = H – 82mm

jiné délky na poptávku
другие длины по запросу

Уровнемер с пробоотборным краном K/M DIN
Stavoznak se vzorkovacím kohoutkem K/M DIN

5312E

Размеры • Rozměry

DN	D	Rdxs			
10	10	28x1/8"			
15	16	34x1/8"			
20	20	44x1/6"			
25	26	52x1/6"			

H	A	5 bar	10 bar		kg
1000	944	938	918		
1500	1444	1438	1418		
2000	1944	1938	1918		
2500	2444	2438	2418		
3000	2944	2938	2918		

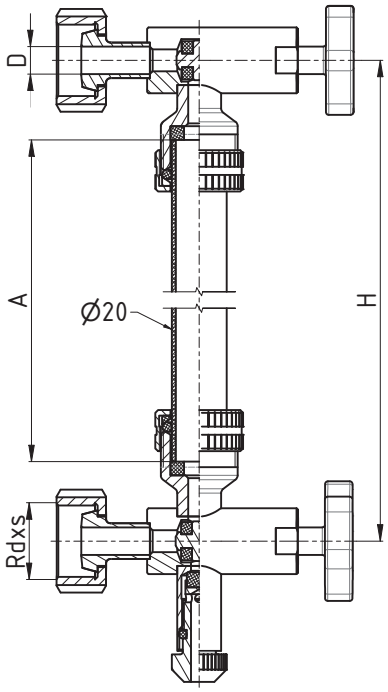

5 bar

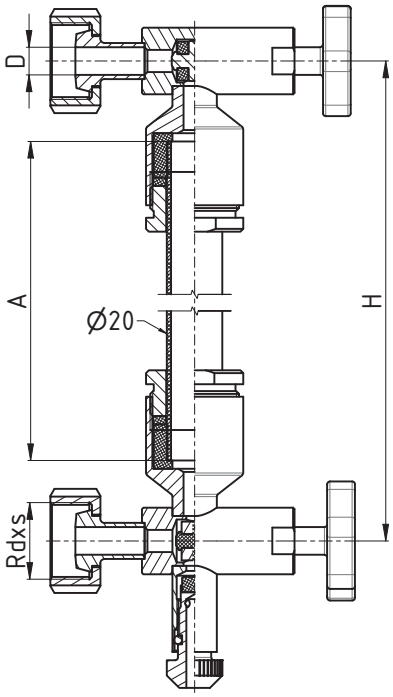

10 bar

расчет длины / výpočet délky

Stavoznak / Уровнемер 5 bar

Délka **skla A** = H – 56mm
Длина **стекла A** = H – 56mm

Délka **krytu L** = H – 62mm
Длина **покрытия L** = H – 62mm

Stavoznak / Уровнемер 10 bar

Délka **skla A** = H – 56mm
Длина **стекла A** = H – 56mm

Délka **krytu L** = H – 82mm
Длина **покрытия L** = H – 82mm

jiné délky na poptávku
другие длины по запросу

Расчет длины стекла и длины крышки метки состояния
Výpočet délky skla a délky krytu stavoznaku

До 5 бар / do 5 bar

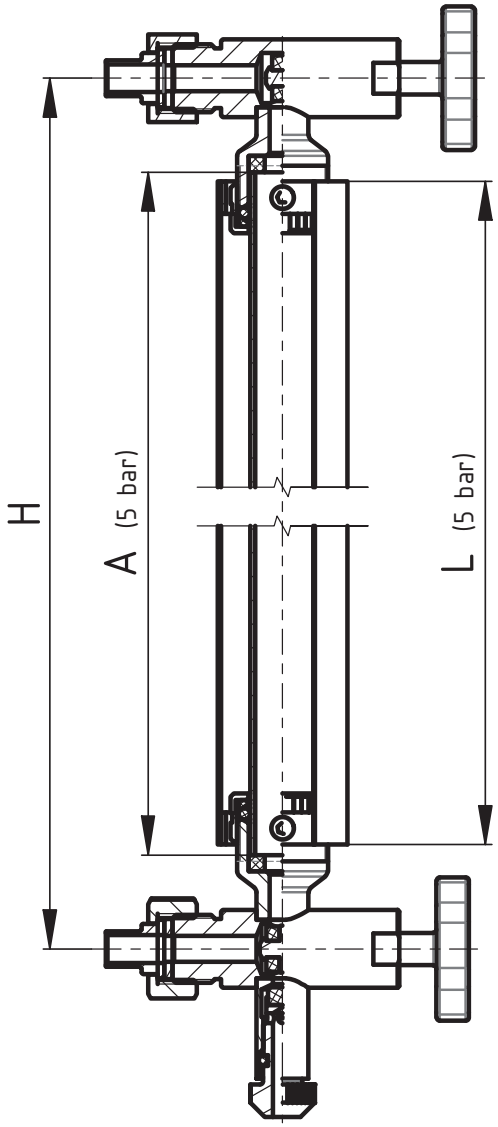

До 10 бар / do 10 bar

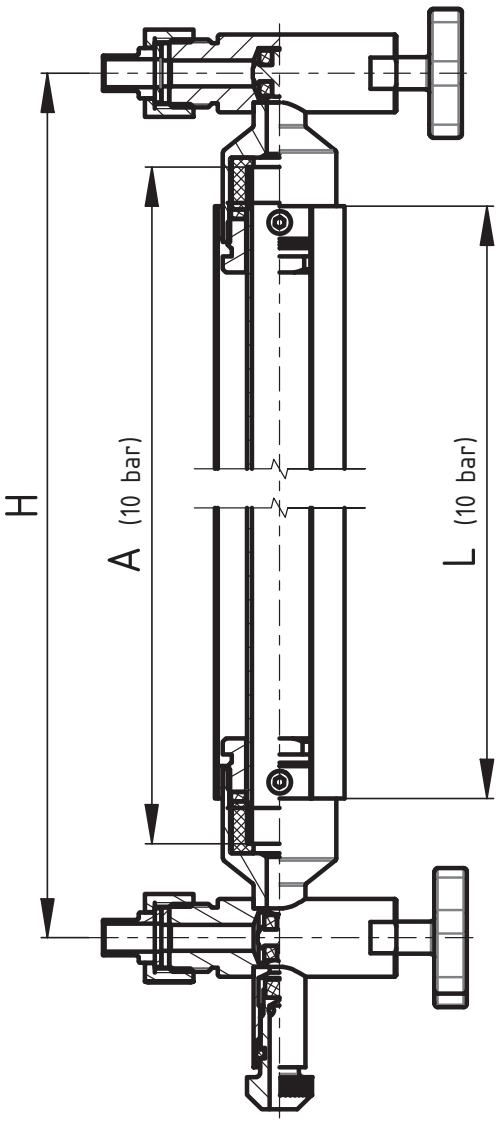

Stavoznaky do / уровнемеры до 5 bar

Délka **skla A** = H – 56mm
Длина **стекла A** = H – 56mm

Délka **krytu L** = H – 62mm
Длина **покрытия L** = H – 62mm

Stavoznaky do / уровнемеры до 10 bar

Délka **skla A** = H – 56mm
Длина **стекла A** = H – 56mm

Délka **krytu L** = H – 82mm
Длина **покрытия L** = H – 82mm

Кран уровномера
Ventil stavoznaku

5313A — **10 bar**

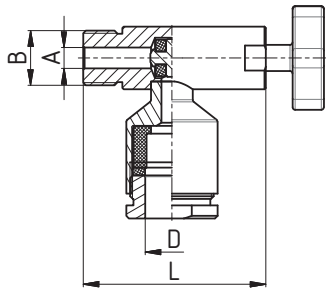

Размеры • Rozměry

DN	A	B	C	D	L	F	R	M	Rd x s	kg
1/2"	8	1/2"		20	70					

Кран уровномера K/M
Ventil stavoznaku K/M

5313B — **10 bar**

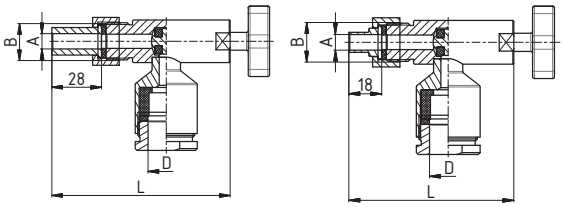

Размеры • Rozměry

DN	A	B	C	D	L	F	R	M	Rd x s	kg
L - Dlouhá navařovací kuželka										
1/2"	8	1/2"		20	100,5					
S - Krátká navařovací kuželka										
1/2"	8	1/2"		20	90,5					

Кран уровномера - Clamp
Ventil stavoznaku - Clamp

5313C — **10 bar**

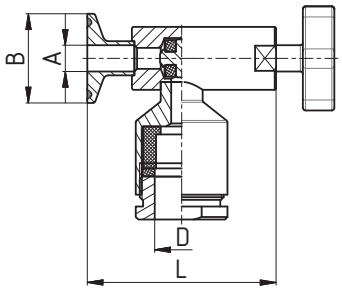

Размеры • Rozměry

DN	A	B	C	D	L	F	R	M	Rd x s	kg
10	10	34		20	72					
15	16	34		20	72					
20	20	34		20	73					
25	26	50,5		20	76,5					

Кран уровномера P DIN
Ventil stavoznaku G DIN

5313D — **10 bar**

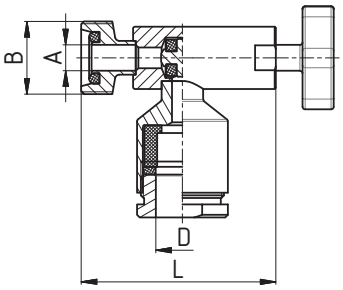

Размеры • Rozměry

DN	A	B	C	D	L	F	R	M	Rd x s	kg
10	10	28x1/8"		20	75					
15	16	34x1/8"		20	75					
20	20	44x1/6"		20	79					
25	26	52x1/6"		20	84					

Кран уровномера K/M DIN
Ventil stavoznaku K/M DIN

5313E **10 bar**

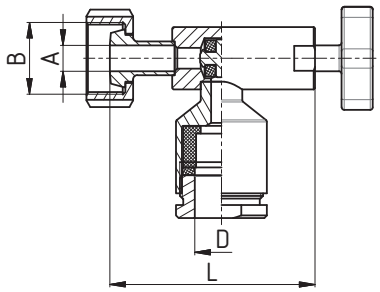

Размеры • Rozměry

DN	A	B	C	D	L	F	R	M	Rd x s	kg
10	10	28x1/8"		20	79					
15	16	34x1/8"		20	79					
20	20	44x1/6"		20	73					
25	26	52x1/6"		20	77					

Кран уровномера с пробным краном
Ventil stavoznaku se vzork. koh.

5314A **10 bar**

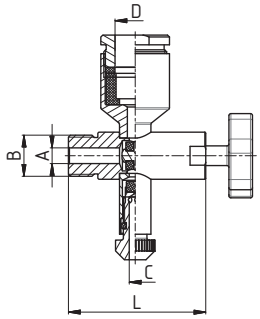

Размеры • Rozměry

DN	A	B	C	D	L	F	R	M	Rd x s	kg
1/2"	8	1/2"	6	20	70					

Кран уровномера с пробным краном - K/M
Ventil stavoznaku se vzork. koh. K/M

5314B **10 bar**

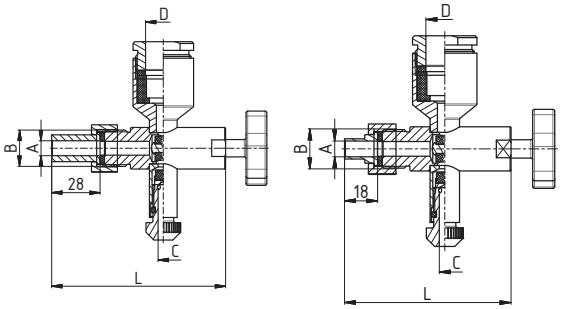

Размеры • Rozměry

DN	A	B	C	D	L	F	R	M	Rd x s	kg
L - Dlouhá navařovací kuželka										
1/2"	8	1/2"	6	20	100,5					
S - Krátká navařovací kuželka										
1/2"	8	1/2"	6	20	90,5					

Кран уровномера с пробным краном - Clamp
Ventil stavoznaku se vzork. koh - Clamp

5314C **10 bar**

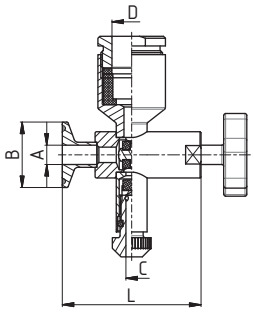

Размеры • Rozměry

DN	A	B	C	D	L	F	R	M	Rd x s	kg
10	10	34	6	20	72					
15	16	34	6	20	72					
20	20	34	6	20	73					
25	26	50,5	6	20	76,5					

Кран уровномера с пробным краном P DIN
Ventil stavoznaku se vzork. koh G DIN

5314D

10 bar

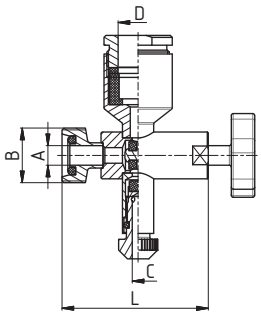

Размеры • Rozměry

DN	A	B	C	D	L	F	R	M	Rd x s	kg
10	10	28x1/8"	6	20	75					
15	16	34x1/8"	6	20	75					
20	20	44x1/6"	6	20	79					
25	26	52x1/6"	6	20	84					

Кран уровномера с пробным краном K/M DIN
Ventil stavoznaku se vzork. koh K/M DIN

5314E

10 bar

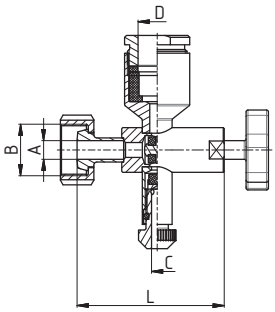

Размеры • Rozměry

DN	A	B	C	D	L	F	R	M	Rd x s	kg
10	10	28x1/8"	6	20	79					
15	16	34x1/8"	6	20	79					
20	20	44x1/6"	6	20	73					
25	26	52x1/6"	6	20	77					

Уплотнение для уровнемера
Těsnění trubky stavoznaku

5314N

10 bar

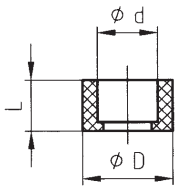

Размеры • Rozměry

DN	D	d	L	L1	L2	F	R	L	Rd x s	kg
	30	20	17							0,01

Уплотнение для уровнемера
Těsnění trubky stavoznaku

72020

5 bar

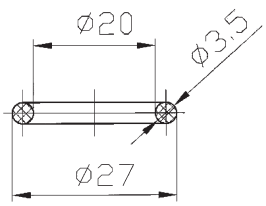

Размеры • Rozměry

DN	D	G	L	L1	L2	F	R	L	Rd x s	kg
20x3,5		NBR, Silikon								

Стеклянная труба уровномера
Trubice stavoznaku - sklo

5315A

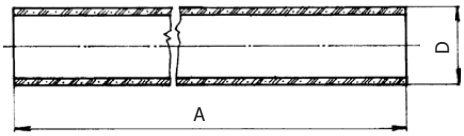

Размеры • Rozměry

DN	A	L	L1	L2	F	R	L	Rd x s	kg
20	max. 3000								

jiné délky na poptávku
другие длины по запросуw

Труба уровнемера - PVC
Trubice stavoznaku - PVC

5315B

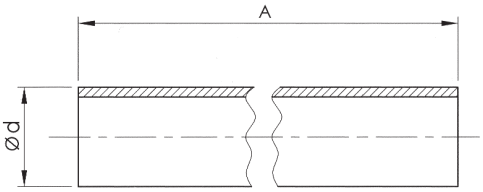

for max. tem. 65° C

Размеры • Rozměry

DN	A	L	L1	L2	F	R	L	Rd x s	kg
20	max. 5000								

jiné délky na poptávku
другие длины по запросу

Покрытие уровнемера
Kryt stavoznaku

5316A

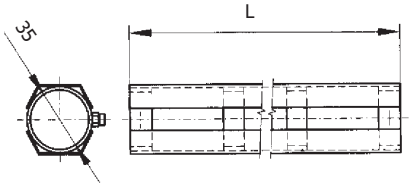

Размеры • Rozměry

DN	L	A	L1	L2	F	R	L	Rd x s	kg
	max. 3000								

Расчет длины обложки **(5 bar)** L = H - 62mm
Výpočet délky krytu **(10 bar)** L = H - 82mm

Расстояние между клапанами полного уровнемера
Osová vzdálenost ventilů kompletního stavoznaku (H = viz. 5311B ... 5312E)

jiné délky na poptávku
другие длины по запросу

Покрытие уровнемера
Otevřený kryt stavoznaku

5316B

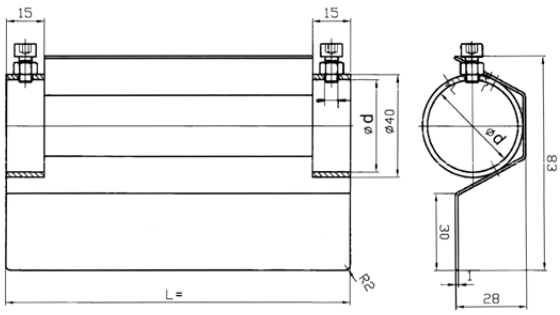

Размеры • Rozměry

DN	L	A	L1	L2	F	R	L	Rd x s	kg
	max. 3000								

Расчет длины обложки **(5 bar)** L = H - 62mm
Výpočet délky krytu **(10 bar)** L = H - 82mm

Расстояние между клапанами полного уровнемера
Osová vzdálenost ventilů kompletního stavoznaku (H = viz. 5311B ... 5312E)

jiné délky na poptávku
другие длины по запросу

Муфта соединительная
Spojka stavoznaku

5317A

5 bar

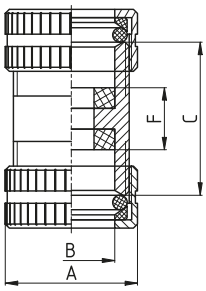

Размеры • Rozměry

DN	A	B	C	D	L	F	R	L	Rd x s	kg
	32	20,5	37	12		15				

Муфта соединительная
Spojka stavoznaku

5317B

10 bar

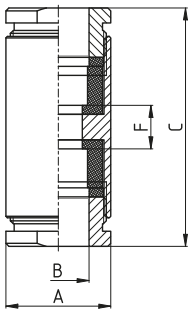

Размеры • Rozměry

DN	A	B	C	D	L	F	R	L	Rd x s	kg
	35	20,5	61	12		15				

Моечная головка 360°
Mycí hlavice 360°

53180

Размеры • Rozměry — Pressure **1 bar** | Pressure **2bar**

5318 A **5318 B** **5318 C**

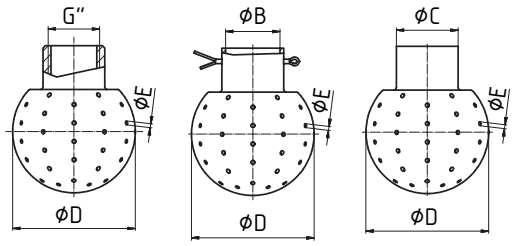

Mufna
Муфта

Pro závlačku
Для шплинта

Pro navaření
Для сварки

DN	D	B	C	G	E	Flow rate	Action Radius	Flow rate	Action Radius
	mm	mm	mm	"	mm	m³/hod.	m	m³/hod.	m
28	28	12,2	12	1/4"-3/8"	1,3	1,86	0,62	2,64	1,23
40	40	22,2	22	1/2"-3/4"	1,3	5,13	2,84	7,26	5,68
50	50	22,2	22	1/2"-3/4"	1,6	5,59	1,53	7,91	3,07
50	50	28,2	28	1/2"-3/4"	1,6	7,26	2,59	10,26	5,18
65	65	28,2	28	3/4"-1"	1,6	8,77	2,04	12,4	4,09
65	65	34,3	34	3/4"-1"	1,6	7,9	1,66	11,18	3,33
65	65	40,5	40	3/4"-1"	1,6	10,54	3,64	14,91	7,19
90	90	40,5	40	1 1/4"	2,5	31,62	2,08	44,72	4,17
90	90	52,3	52	1 1/4"	2,5	31,62	2,08	44,72	4,17

Моечная головка 180°
Mycí hlavice 180°

53200

Размеры • Rozměry — Pressure **1 bar** | Pressure **2bar**

5320 A **5320 B** **5320 C**

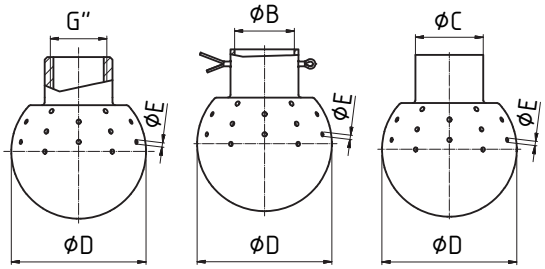

Mufna
Муфта

Pro závlačku
Для шплинта

Pro navaření
Для сварки

DN	D	B	C	G	E	Flow rate	Action Radius	Flow rate	Action Radius
	mm	mm	mm	"	mm	m³/hod.	m	m³/hod.	m
28	28	12,2	12	1/4"-3/8"	1,3	1,21	1	1,71	2,01
40	40	22,2	22	1/2"-3/4"	1,3	3,03	3,88	4,28	7,75
50	50	22,2	22	1/2"-3/4"	1,6	3,47	2,12	4,91	4,64
50	50	28,2	28	1/2"-3/4"	1,6	4,71	4,28	6,67	8,55
65	65	28,2	28	3/4"-1"	1,6	5,35	2,99	7,56	5,98
65	65	34,3	34	3/4"-1"	1,6	6,46	5,37	5,98	3,74
65	65	40,5	40	3/4"-1"	1,6	5,87	4,44	8,31	8,88
90	90	40,5	40	1 1/4"	2,5	12,91	1,38	18,26	2,75

Моечная головка 180°
Mycí hlavice 180°

53210

Размеры • Rozměry — Pressure **1 bar** | Pressure **2bar**

5321 A **5321 B** **5321 C**

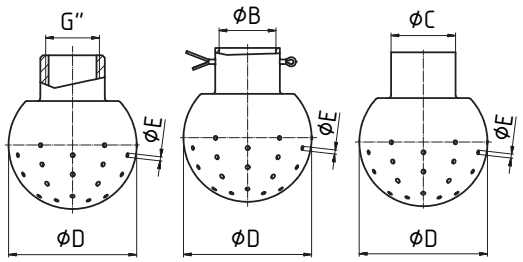

Mufna
Муфта

Pro závlačku
Для шплинта

Pro navaření
Для сварки

DN	D	B	C	G	E	Flow rate	Action Radius	Flow rate	Action Radius
	mm	mm	mm	"	mm	m³/hod.	m	m³/hod.	m
28	28	12,2	12	1/4"-3/8"	1,3	1,21	1	1,71	2,01
40	40	22,2	22	1/2"-3/4"	1,3	3,03	3,88	4,28	7,75
50	50	22,2	22	1/2"-3/4"	1,6	3,47	2,12	4,91	4,64
50	50	28,2	28	1/2"-3/4"	1,6	4,71	4,28	6,67	8,55
65	65	28,2	28	3/4"-1"	1,6	5,35	2,99	7,56	5,98
65	65	34,3	34	3/4"-1"	1,6	6,46	5,37	5,98	3,74
65	65	40,5	40	3/4"-1"	1,6	5,87	4,44	8,31	8,88
90	90	40,5	40	1 1/4"	2,5	12,91	1,38	18,26	2,75

Моечная головка. Резьба G ¾
Rotační mycí hlavice závit G ¾

5322A

Typ 360°

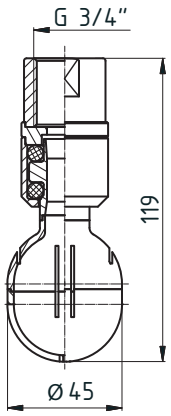

Моечная головка. Разводная чека
Rotační mycí hlavice závlačka

5322B

Typ 360°

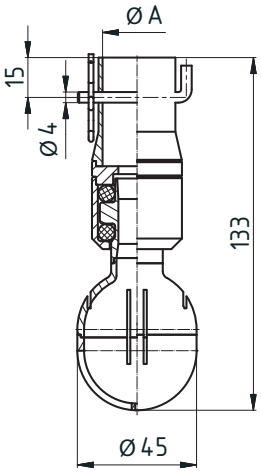

Моечная головка, для сваривания
Rotační mycí hlavice pro přivaření

5322C

Typ 360°

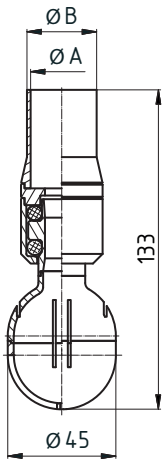

Ротационая моющая головка, Rotační mycí hlavice

Матертиал, Materiál
Корпус, těleso: AISI 316L (1.4404)
Шарики, kuličky: AISI 316L (1.4404)
Остальной, ostatní: AISI 316L

Давление, Tlak
Рабочее давление, pracovní tlak 1 – 3 bar
Рекоменндованое давление, doporučený tlak 2 bar

Температура, Teplota
Макс. рабочая температура, Max. pracovní teplota 230° C
Макс. Температура окружения, Max. dovolená teplota 140° C

Смачивание, smáčení Max. 3 m

Очистный радиус, efektivní čištění (radius) 1,4 m

Присоединение, Propojení
1) Резьба, Геюинде, závit G ¾
2) Разводная чека, závlačka
3) Для сваривания, přivaření

	Размеры • Rozměry			
	DN	**Typ**	**A**	**B**
5322B	**45**	360°	28,4	-
5322B	**45**	360°	29,4	-
5322C	**45**	360°	28	25
5322C	**45**	360°	29	26

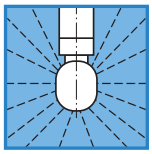

360°

Проток
Průtok

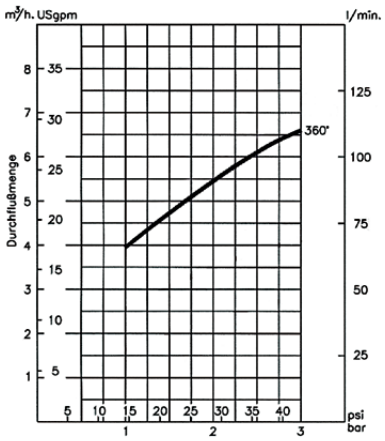

Давление
Tlak

Радиус мытия
Mycí rádius

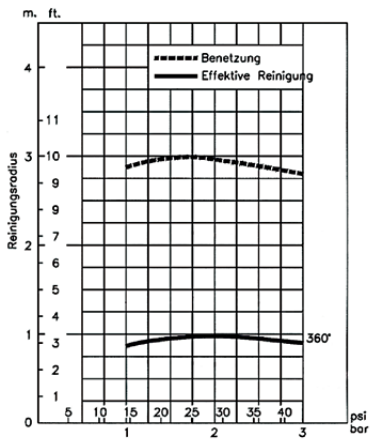

Давление
Tlak

Моечная головка. Резьба 1 ¼"
Rotační mycí hlavice závit 1 ¼"

5323A

Typ 360°

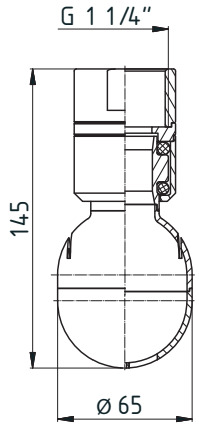

Моечная головка. Разводная чека
Rotační mycí hlavice závlačka

5323B

Typ 360°

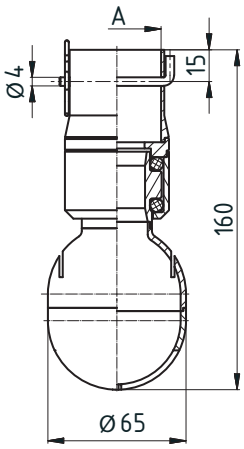

Моечная головка, для сваривания
Rotační mycí hlavice pro přivaření

5323C

Typ 360°

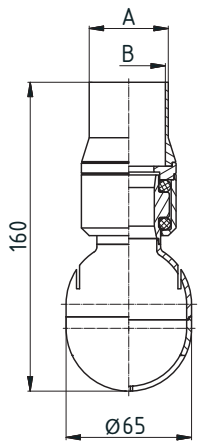

Ротационая моющая головка, Rotační mycí hlavice

Матертиал, Materiál
Корпус, těleso: AISI 316L (1.4404)
Шарики, kuličky: AISI 316L (1.4404)
Остальной, ostatní: AISI 316L

Давление, Tlak
Рабочее давление, pracovní tlak 1 – 3 bar
Рекоменндованое давление, doporučený tlak 2 bar

Температура, Teplota
Макс. рабочая температура, Max. pracovní teplota 230° C
Макс. Температура окружения, Max. dovolená teplota 140° C

Смачивание, smáčení Max. 3 m

Очистный радиус, efektivní čištění (radius) 2 m

Присоединение, Propojení
1) Резьба, Геюинде, závit G 1 ¼"
2) Разводная чека, závlačka
3) Для сваривания, přivaření

	Размеры • Rozměry			
	DN	**Typ**	**A**	**B**
5323B	**65**	360°	40,4	-
5323B	**65**	360°	41,4	-
5323C	**65**	360°	40	37
5323C	**65**	360°	41	38

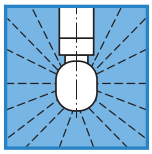

360°

Проток
Průtok

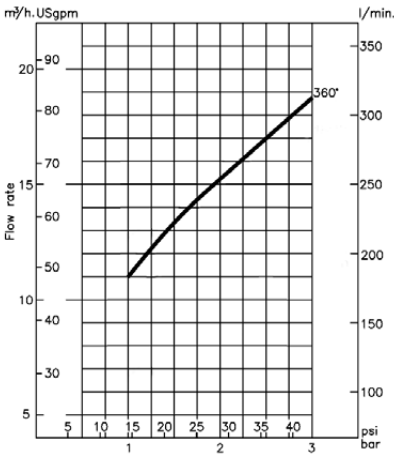

Давление
Tlak

Радиус мытия
Mycí rádius

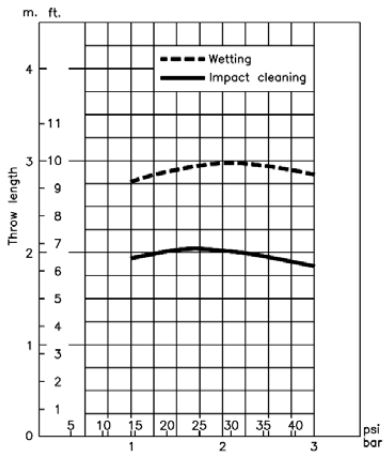

Давление
Tlak

Насытительная свеча 90° P - P
Sytící svíčka 90° G - G

53300

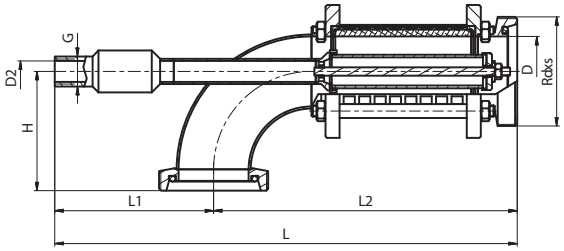

Размеры • Rozměry

DN	D	D2	H	L	L1	L2	G		Rd x s	kg
25	26	9	65	255	85	170	G 1/4"		52 x 1/6"	**1,5**
32	32	9	87	265	90	175	G 1/4"		58 x 1/6"	1,75
40	38	9	87	280	90	190	G 1/4"		65 x 1/6"	2
50	50	16	90	320	100	220	G 1/2"		78 x 1/6"	2,45
65	66	16	97	343	110	233	G 1/2"		95 x 1/6"	3,6
80	81	16	109	392	114	278	G 1/2"		110 x 1/4"	4,5

Насытительная свеча 90° P - KM
Sytící svíčka 90° G - KM

53301

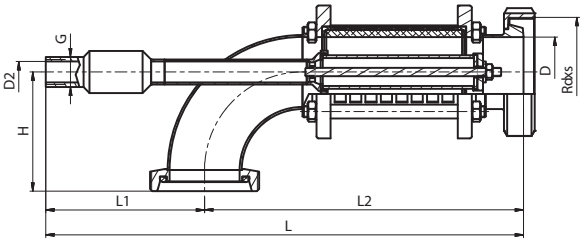

Размеры • Rozměry

DN	D	D2	H	L	L1	L2	G		Rd x s	kg
25	26	9	65				G 1/4"		52 x 1/6"	**1,5**
32	32	9	87				G 1/4"		58 x 1/6"	1,75
40	38	9	87				G 1/4"		65 x 1/6"	2
50	50	16	90				G 1/2"		78 x 1/6"	2,45
65	66	16	97				G 1/2"		95 x 1/6"	3,6
80	81	16	109				G 1/2"		110 x 1/4"	4,5

Насытительная свеча 90° KM - P
Sytící svíčka 90° KM - G

53302

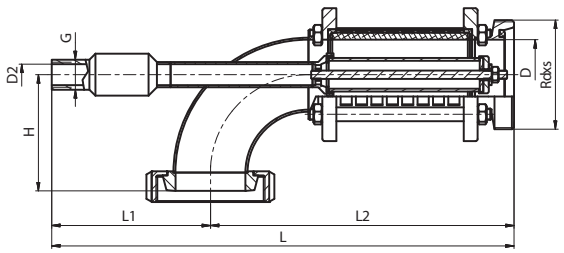

Размеры • Rozměry

DN	D	D2	H	L	L1	L2	G		Rd x s	kg
25	26	9		255	85	170	G 1/4"		52 x 1/6"	**1,5**
32	32	9		265	90	175	G 1/4"		58 x 1/6"	1,75
40	38	9		280	90	190	G 1/4"		65 x 1/6"	2
50	50	16		320	100	220	G 1/2"		78 x 1/6"	2,45
65	66	16		343	110	233	G 1/2"		95 x 1/6"	3,6
80	81	16		392	114	278	G 1/2"		110 x 1/4"	4,5

Насытительная свеча 90° KM - KM
Sytící svíčka 90° KM - KM

53303

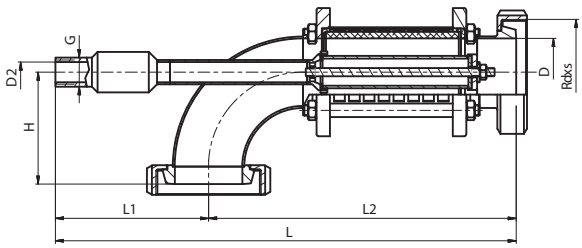

Размеры • Rozměry

DN	D	D2	H	L	L1	L2	G		Rd x s	kg
25	26	9					G 1/4"		52 x 1/6"	**1,5**
32	32	9					G 1/4"		58 x 1/6"	1,75
40	38	9					G 1/4"		65 x 1/6"	2
50	50	16					G 1/2"		78 x 1/6"	2,45
65	66	16					G 1/2"		95 x 1/6"	3,6
80	81	16					G 1/2"		110 x 1/4"	4,5

Насытительная свеча 90° Ц - Ц
Sytící svíčka 90° C - C

53304

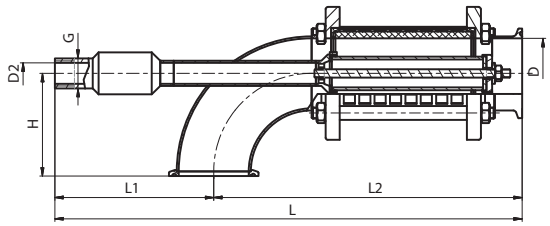

Размеры • Rozměry

DN	D	D2	H	L	L1	L2	G		Rd x s	kg
25	26	9					G 1/4"		52 x 1/6"	**1,5**
32	32	9					G 1/4"		58 x 1/6"	1,75
40	38	9					G 1/4"		65 x 1/6"	2
50	50	16					G 1/2"		78 x 1/6"	2,45
65	66	16					G 1/2"		95 x 1/6"	3,6
80	81	16					G 1/2"		110 x 1/4"	4,5

Насытительная свеча прямая P - P
Sytící svíčka přímá G - G

53305

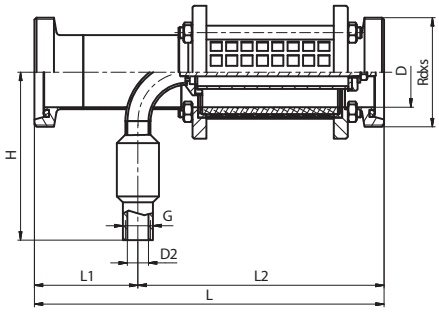

Размеры • Rozměry

DN	D	D2	H	L	L1	L2	G		Rd x s	kg
25	26	9	121	231	62	169	G 1/4"		52 x 1/6"	**1,5**
32	32	9	121	235	66	169	G 1/4"		58 x 1/6"	1,75
40	38	9	121	216	47	169	G 1/4"		65 x 1/6"	2
50	50	16	132	255	60	195	G 1/2"		78 x 1/6"	2,45
65	66	16	132	265	65	200	G 1/2"		95 x 1/6"	3,6
80	81	16	132	301	83	218	G 1/2"		110 x 1/4"	4,5

Sytící svíčka přímá G - KM
Насытительная свеча прямая P - KM

53306

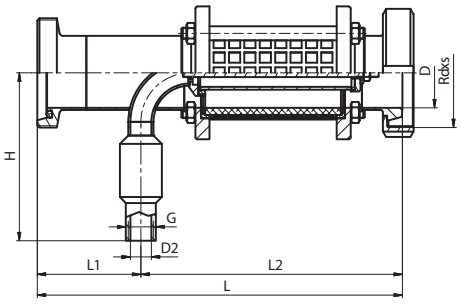

Размеры • Rozměry

DN	D	D2	H	L	L1	L2	G		Rd x s	kg
25	26	9	121				G 1/4"		52 x 1/6"	**1,5**
32	32	9	121				G 1/4"		58 x 1/6"	1,75
40	38	9	121				G 1/4"		65 x 1/6"	2
50	50	16	132				G 1/2"		78 x 1/6"	2,45
65	66	16	132				G 1/2"		95 x 1/6"	3,6
80	81	16	132				G 1/2"		110 x 1/4"	4,5

Sytící svíčka přímá KM - G
Насытительная свеча прямая KM - P

53307

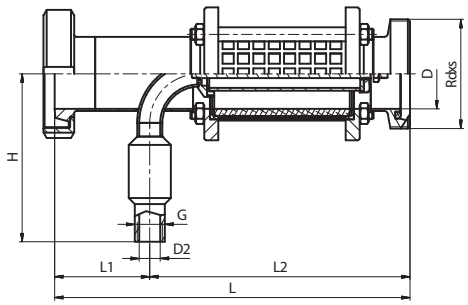

Размеры • Rozměry

DN	D	D2	H	L	L1	L2	G		Rd x s	kg
25	26	9	121				G 1/4"		52 x 1/6"	**1,5**
32	32	9	121				G 1/4"		58 x 1/6"	1,75
40	38	9	121				G 1/4"		65 x 1/6"	2
50	50	16	132				G 1/2"		78 x 1/6"	2,45
65	66	16	132				G 1/2"		95 x 1/6"	3,6
80	81	16	132				G 1/2"		110 x 1/4"	4,5

Насытительная свеча прямая КМ - КМ
Sytící svíčka přímá KM - KM

53308 **Размеры** • Rozměry

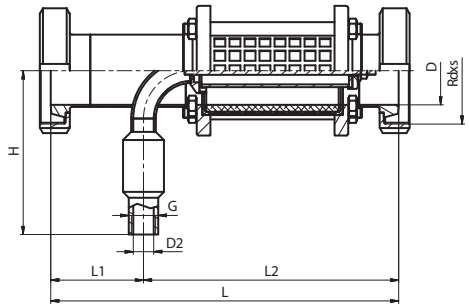

DN	D	D2	H	L	L1	L2	G		Rd x s	kg
25	26	9	121				G 1/4"		52 x 1/6"	1,5
32	32	9	121				G 1/4"		58 x 1/6"	1,75
40	38	9	121				G 1/4"		65 x 1/6"	2
50	50	16	132				G 1/2"		78 x 1/6"	2,45
65	66	16	132				G 1/2"		95 x 1/6"	3,6
80	81	16	132				G 1/2"		110 x 1/4"	4,5

Насытительная свеча прямая Ц - Ц
Sytící svíčka přímá C - C

53309 **Размеры** • Rozměry

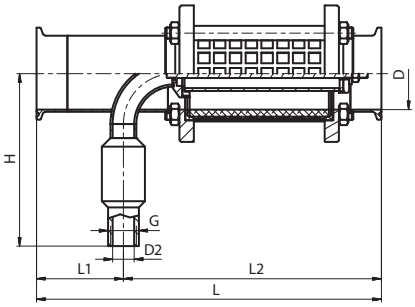

DN	D	D2	H	L	L1	L2	G		Rd x s	kg
25	26	9	121				G 1/4"		52 x 1/6"	1,5
32	32	9	121				G 1/4"		58 x 1/6"	1,75
40	38	9	121				G 1/4"		65 x 1/6"	2
50	50	16	132				G 1/2"		78 x 1/6"	2,45
65	66	16	132				G 1/2"		95 x 1/6"	3,6
80	81	16	132				G 1/2"		110 x 1/4"	4,5

Дифузор
Těleso sytící svíčky

5330T **Размеры** • Rozměry

DN				
25 - 40	5330T-V	5330T-K	5330T-S	
50 - 65	5330T-V	5330T-K	5330T-S	
80 - 100	5330T-V	5330T-K	5330T-S	

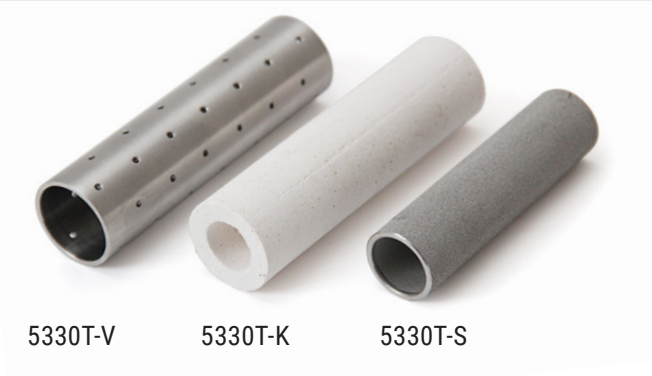

5330T-V Труба из нержавеющей стали, просверленная
Vrtaná nerezová trubka

5330T-K Керамический
Keramika

5330T-S Спеченная сталь
Sintrovaná ocel

Шпунтапарат с нижним соединением - P
Hradítko se spodním připojením - G

53315 **Размеры** • Rozměry

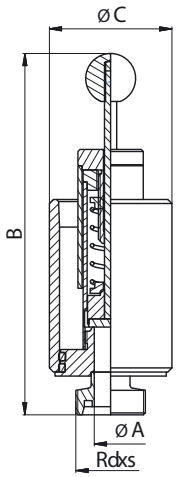

DN	A	B	C	D	L	Rd x s	kg
						DIN 405	
15 - 180	16	177	60			34x1/8"	0,77
20 - 500	20	189,5	75			44x1/6"	1,21
32 - 1000	32	241	110			58x1/6"	2,79

Шпунтапарат с нижним соединением - K/M
Hradítko se spodním připojením - K/M

53316 **Размеры** • Rozměry

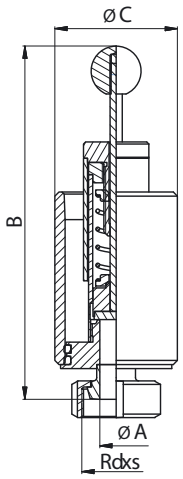

DN	A	B	C	D	L	Rd x s	kg
						DIN 405	
15 - 180	16	173	60			34x1/8"	0,84
20 - 500	20	183,5	75			44x1/6"	1,29
32 - 1000	32	234	110			58x1/6"	2,95

Шпунтапарат с нижним соединением - Цламп
Hradítko se spodním připojením Clamp

53317 **Размеры** • Rozměry

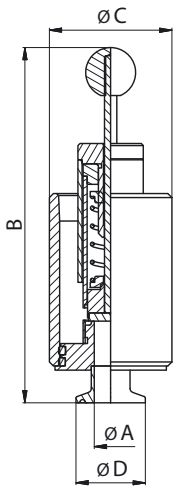

DN	A	B	C	D	L	Rd x s	kg
15 - 180	16	174	60	34			0,75
20 - 500	20	183,5	75	34			1,12
32 - 1000	32	230,5	110	50,5			2,68

Шпунтапарат - комбинация с манометром - Г
Hradítko - kombinace s manometrem - G

53320

Размеры • Rozměry

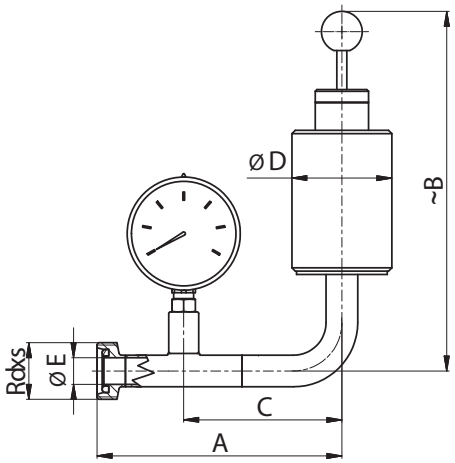

DN	A	B	C	D	E	R	L	Rd x s	kg
								DIN 405	
15 - 180hl	147	216	95	60	16			34x1/8"	1,01
20 - 180hl	150	216	95	60	20			44x1/6"	1,01
25 - 180hl	155	216	95	60	26			52x1/6"	1,01
20 - 500hl	164	230,5	105	75	20			44x1/6"	1,48
25 - 500hl	169	230,5	105	75	26			52x1/6"	1,48
32 - 1000hl	220	287	133	110	32			58x1/6"	3,22

Шпунтапарат - комбинация с манометром - К/М
Hradítko - kombinace s manometrem - K/M

53321

Размеры • Rozměry

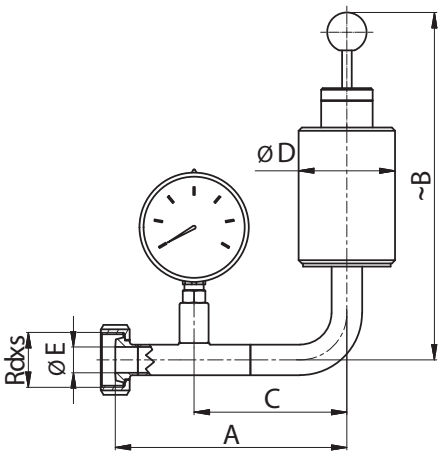

DN	A	B	C	D	E	R	L	Rd x s	kg
								DIN 405	
15 - 180hl	144	216	95	60	16			34x1/8"	1,07
20 - 180hl	145	216	95	60	20			44x1/6"	1,07
25 - 180hl	150	216	95	60	26			52x1/6"	1,07
20 - 500hl	161	230,5	105	75	20			44x1/6"	1,56
25 - 500hl	166	230,5	105	75	26			52x1/6"	1,56
32 - 1000hl	209,5	287	133	110	32			58x1/6"	3,38

Шпунтапарат - комбинация с манометром - Ц
Hradítko - kombinace s manometrem - C

53322

Размеры • Rozměry

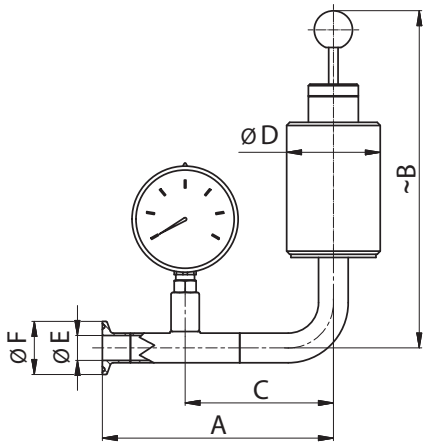

DN	A	B	C	D	E	F	L	Rd x s	kg
15 - 180hl	148	216	95	60	16	34			0,98
20 - 180hl	148	216	95	60	20	50,5			0,98
25 - 180hl	151,5	216	95	60	26	50,5			0,98
20 - 500hl	163	230,5	105	75	20	50,5			1,41
25 - 500hl	166,5	230,5	105	75	26	50,5			1,41
32 - 1000hl	209,5	287	133	110	32	50,5			3,11

Шпунтапарат - комбинация с манометром и вакумным краном - Г

Hradítko - kombinace s manometrem a podtlakovým ventilem - G

53325

Размеры • Rozměry

DN	A	B	C	D	L	Rd x s	kg
15 - 180 hl					199		1,85
for tank, max. 5 m³							

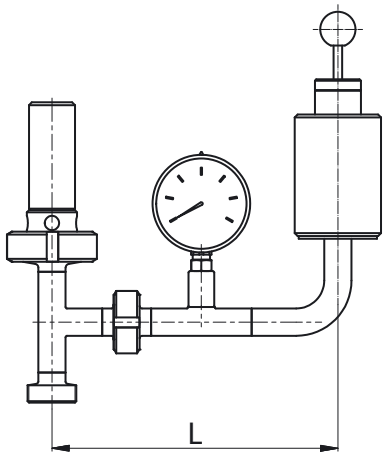

Шпунтапарат - комбинация с манометром и вакумным краном - К/М

Hradítko - kombinace s manometrem a podtlakovým ventilem - K/M

53326

Размеры • Rozměry

DN	A	B	C	D	L	Rd x s	kg
15 - 180 hl					199		1,91
for tank, max. 5 m³							

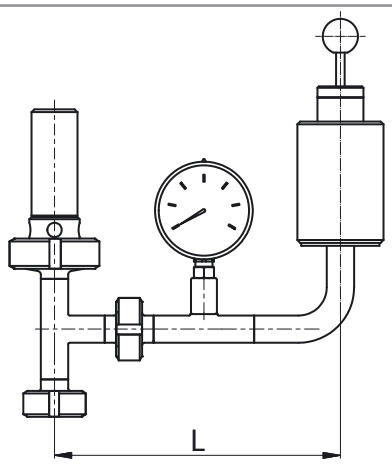

Шпунтапарат - комбинация с манометром и вакумным краном - Ц

Hradítko - kombinace s manometrem a podtlakovým ventilem - C

53327

Размеры • Rozměry

DN	A	B	C	D	L	Rd x s	kg
15 - 180 hl					199		1,82
for tank, max. 5 m³							

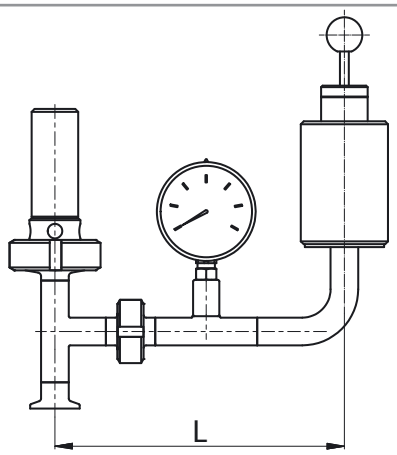

Шпунтапарат 90° Г
Hradítko 90° G

53330

Размеры • Rozměry

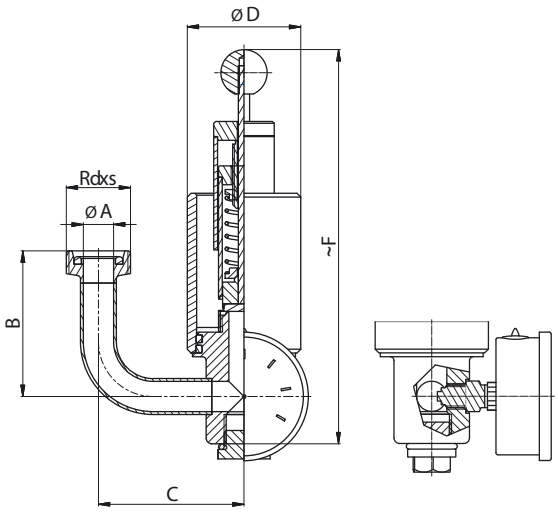

DN	A	B	C	D	E	F	L	Rd x s	kg
								DIN 405	
15 - 180hl	16	77	77	60		210		34x1/8"	1,43
20 - 180hl	20	79	77	60		210		44x1/6"	1,43
25 - 180hl	26	82	77	60		210		52x1/6"	1,43
20 - 500hl	20	84	85	75		235		44x1/6"	2,23
25 - 500hl	26	87	85	75		235		52x1/6"	2,23
32 - 1000hl	32	110	129	110		285		58x1/6"	4,11

Шпунтапарат 90° К/М
Hradítko 90° K/M

53331

Размеры • Rozměry

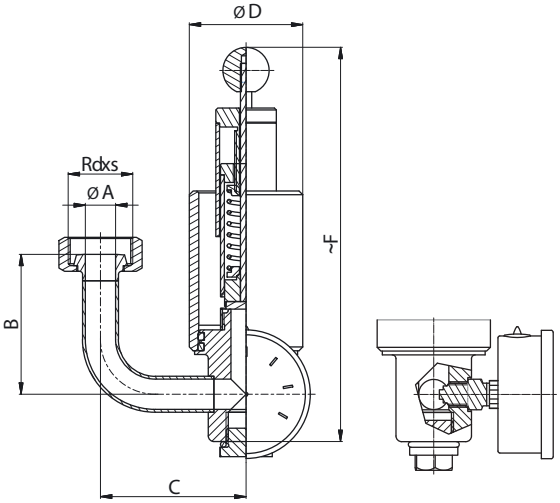

DN	A	B	C	D	E	F	L	Rd x s	kg
								DIN 405	
15 - 180hl	16	74	77	60		210		34x1/8"	1,57
20 - 180hl	20	76	77	60		210		44x1/6"	1,57
25 - 180hl	26	78	77	60		210		52x1/6"	1,57
20 - 500hl	20	81	85	75		235		44x1/6"	2,41
25 - 500hl	26	83	85	75		235		52x1/6"	2,41
32 - 1000hl	32	103	129	110		285		58x1/6"	4,26

Шпунтапарат 90° Ц
Hradítko 90° C

53332

Размеры • Rozměry

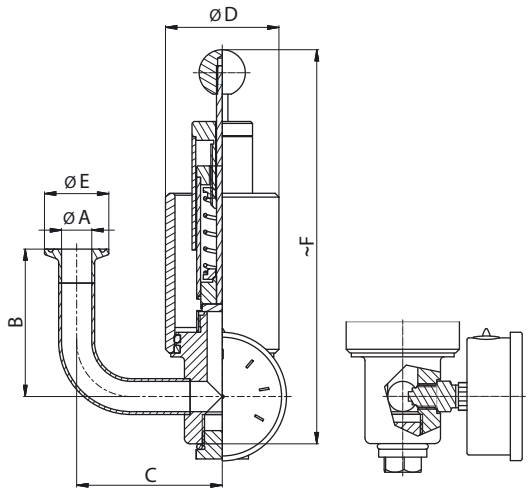

DN	A	B	C	D	E	F	L	Rd x s	kg
15 - 180hl	16	78	77	60	34	210			1,31
20 - 180hl	20	78	77	60	34	210			1,31
25 - 180hl	26	81,5	77	60	50,5	210			1,31
20 - 500hl	20	83	85	75	34	235			2,19
25 - 500hl	26	86,6	85	75	50,5	235			2,19
32 - 1000hl	32	99,5	129	110	50,5	285			3,99

Шпунтапарат прямый Г
Hradítko přímé G

53335

Размеры • Rozměry

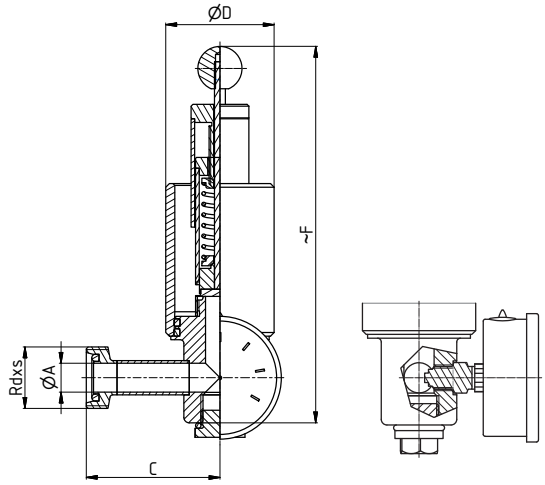

DN	A	B	C	D	E	F	L	Rd x s	kg
								DIN 405	
15 - 180hl	16		74	60		210		34x1/8"	1,39
20 - 180hl	20		76	60		210		44x1/6"	1,39
25 - 180hl	26		79	60		210		52x1/6"	1,39
20 - 500hl	20		84	75		235		44x1/6"	2,17
25 - 500hl	26		87	75		235		52x1/6"	2,17
32 - 1000hl	32		113	110		285		58x1/6"	3,97

Шпунтапарат прямый К/М
Hradítko přímé K/M

53336

Размеры • Rozměry

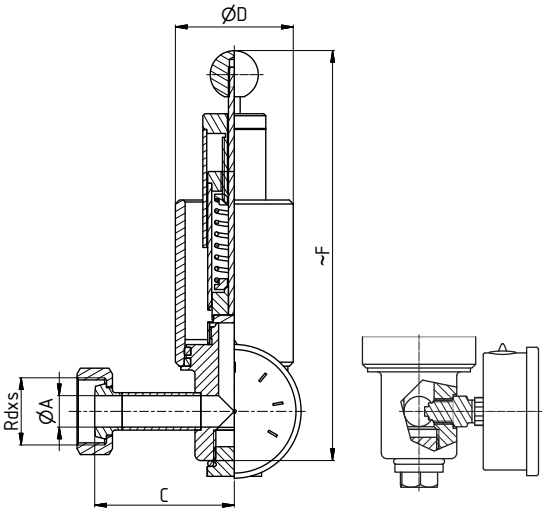

DN	A	B	C	D	E	F	L	Rd x s	kg
								DIN 405	
15 - 180hl	16		71	60		210		34x1/8"	1,88
20 - 180hl	20		73	60		210		44x1/6"	1,88
25 - 180hl	26		75	60		210		52x1/6"	1,88
20 - 500hl	20		81	75		235		44x1/6"	2,22
25 - 500hl	26		83	75		235		52x1/6"	2,22
32 - 1000hl	32		106	110		285		58x1/6"	4,13

Шпунтапарат прямый С
Hradítko přímé Ц

53337

Размеры • Rozměry

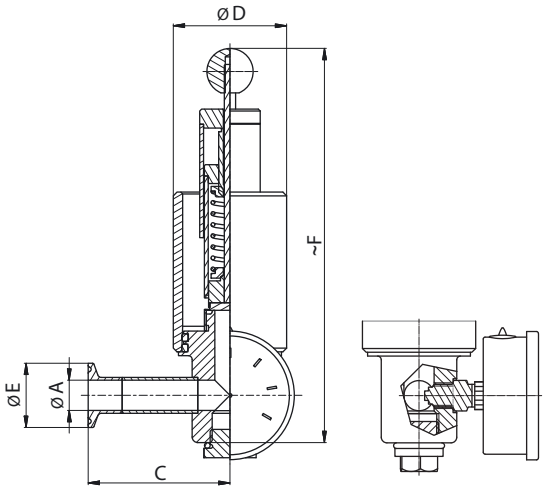

DN	A	B	C	D	E	F	L	Rd x s	kg
15 - 180hl	16		75	60	34	210			1,26
20 - 180hl	20		75	60	34	210			1,26
25 - 180hl	26		78,5	60	50,5	210			1,26
20 - 500hl	20		83	75	34	235			1,96
25 - 500hl	26		86,5	75	50,5	235			1,96
32 -1000hl	32		102,5	110	50,5	285			3,86

Боздушный клапан двойново действия - Г
Dvojčinný vzduchový ventil G

53340 **Размеры** • Rozměry

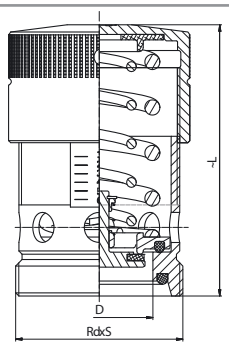

DN	A	B	C	D	presure	L	Rd x s	kg
							DIN 405	
40				38	0,3-3 bar	133	65x1/6"	1,6
40				38	0,3-6 bar	133	65x1/6"	1,6
50				50	0,3-3 bar	126	78x1/6"	1,4
50				50	0,3-6 bar	126	78x1/6"	1,4
80				81	0,3-2 bar	180	110x1/4"	4,45

Боздушный клапан двойново действия - Ц
Dvojčinný vzduchový ventil C

53343 **Размеры** • Rozměry

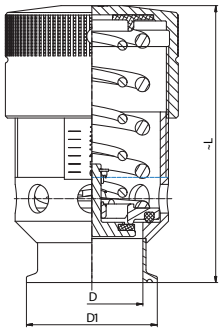

DN	A	B	D	D1	presure	L	Rd x s	kg
40			38	50,5	0,3-3 bar	146		1,4
40			38	50,5	0,3-6 bar	146		1,4
50			50	64	0,3-3 bar	133		1,3
50			50	64	0,3-6 bar	133		1,3
80			81	106	0,3-2 bar	180		4

Боздушный клапан двойново действия - К/М
Dvojčinný vzduchový ventil K/M

53344 **Размеры** • Rozměry

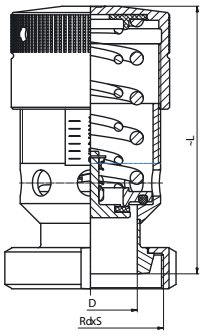

DN	A	B	C	D	presure	L	Rd x s	kg
							DIN 405	
40				38	0,3-3 bar	151	65x1/6"	
40				38	0,3-6 bar	151	65x1/6"	
50				50	0,3-3 bar	138	78x1/6"	
50				50	0,3-6 bar	138	78x1/6"	
80				81	0,3-2 bar	180	110x1/4"	

Расходомер С - С
Průtokoměr S - S

53350 **Размеры** • Rozměry

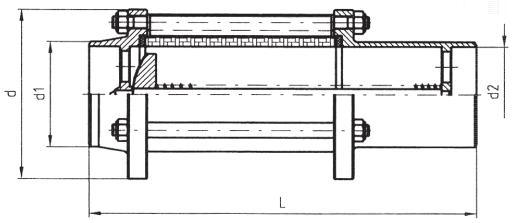

DN	L	d	d1	d2	Průtok - m3/h.			Rd x s	kg
								DIN 405	
25 GG	169	58	31	26	1,5-7			52x1/6"	0,78
25 SS	153	58	31	26	1,0-4				0,6
25 SS	153	58	31	26	0,5-2				0,6
40 GG	188	79	43	38	7-11			65x1/6"	1,3
40 SS	179	79	43	38	5-8,5				1
40 SS	179	79	43	38	3-6				1
50 GG	213	88	55	50	9-16			78x1/6"	1,85
50 SS	196	88	55	50	6-12				1,4
50 SS	196	88	55	50	4,5-8,5				1,4

Вакуумный и предохранительный клапан с заливкой масла
Podtlakový a přetlakový ventil s olejovou náplní

53362

Размеры • Rozměry

DN	A	B	C	D	E	Rozsah průtoku Диапазон расхода	kg
60	60,3	45	165	170		50 m³/h	
70	76,14	45	165	170		50 m³/h	
80	88,9	45	170	220		100 m³/h	
100	101,6	45	170	220		100 m³/h	

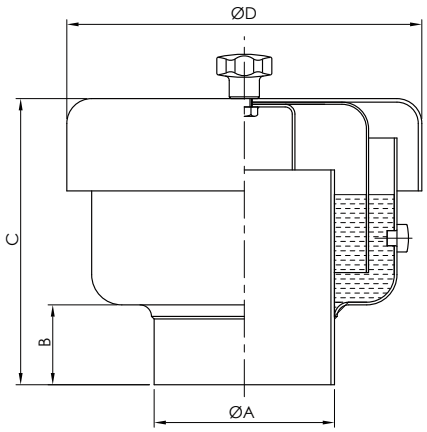

Flow
Fließen

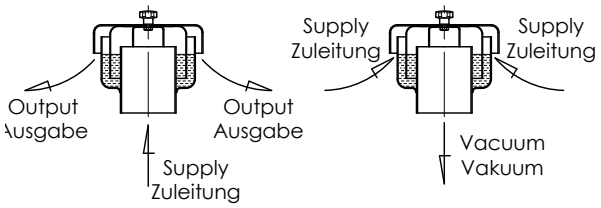

Вакуумный и предохранительный клапан с заливкой масла, подключение 90 °
Podtlakový a přetlakový ventil s olejovou náplní, připojení 90 °

53363

Размеры • Rozměry

DN	A	I	H	D	E	Rozsah průtoku Диапазон расхода	kg
60	60,3	170	270			50 m³/h	
70	76,1	170	290			50 m³/h	
80	88,9	220	320			100 m³/h	
100	101,6	220	320			100 m³/h	

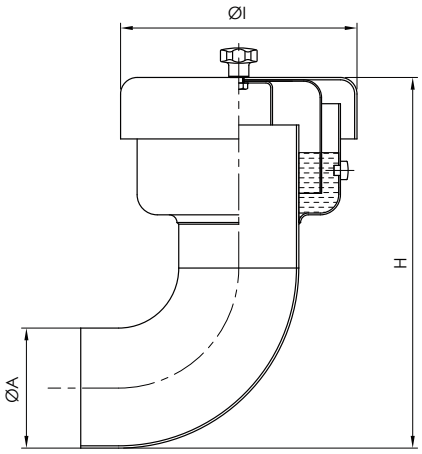

Flow
Fließen

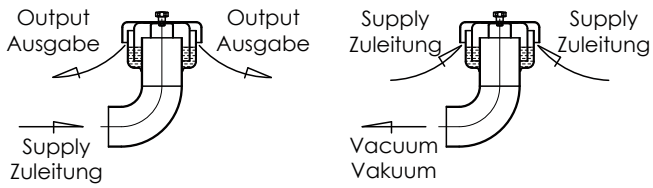

Воздушный клапан двойного действия
Dvojčinný pojistný ventil vhodný pro dusík

53364

Размеры • Rozměry

DN	A	B	C	D	E	Rozsah průtoku Диапазон расхода	Настройка (bar) Nastavení (bar)	kg
40	54	40x1,5	100	213	80	20 m³/h	-0,002 / +0,04	
50	54	52x2	100	213	80	30 m³/h	-0,002 / +0,04	
80	83	85x2	135	290	110	50 m³/h	-0,002 / +0,04	
100	104	104x2	145	320	125	80 m³/h	-0,002 / +0,04	

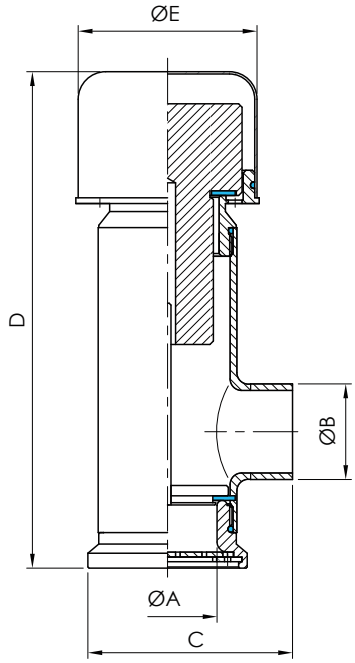

Proudění
Поток газа

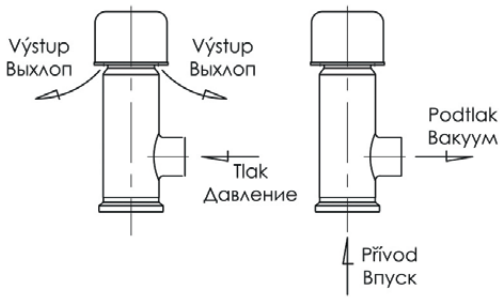

ТЕХНИЧЕСКИЕ ХАРАКТЕРИСТИКИ

Корпус и головка клапана
Уплотнение Silikon
Давление открытия 0,04bar
Открытие вакуума -0,002 bar
Рабочая температура -20°C / + 80°C
Присоединение DIN /SMS/Clamp

TECHNICKÉ PARAMETRY

Tělo a hlava ventilu AISI 304 -316L
Těsnění SILIKON
Otevírací tlak 0,04 bar
Otvírací podtlak -0,002 bar
Pracovní teplota -20°C / + 80°C
Připojení DIN /SMS/Clamp

Вакуумный клапан
Vákuový ventil s pružinou

53380

Размеры • Rozměry

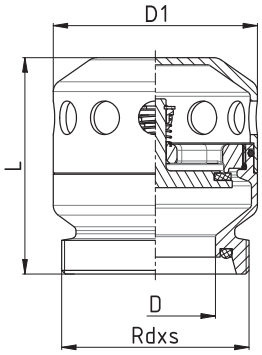

DN	Pro objem m³	Rozdíl °C	D	D1	L	Rd x s	kg
40	10	80	38	85	90	65x1/6"	1,1
50	10	80	50	85	90	78x1/6"	1,1
80	50	80	81	129	150	110x1/4"	3,3

Вакумный клапан с грузом - C
Podtlakový ventil se závažím - S

53395

Размеры • Rozměry

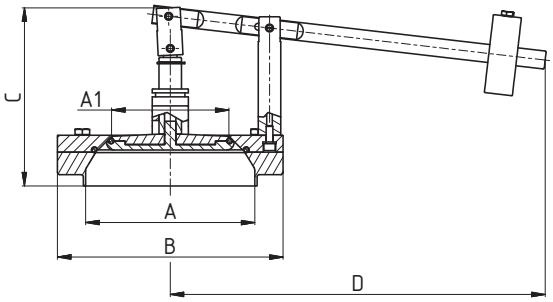

DN	A	A1	B	C	D	R	L	Rd x s	kg
50	81	50	129	132,5	240				
65	100	66	154	152,6	250				
80	125	81	200	163	350				
100	150	100	200	160	350				

Вакумный клапан с грузом - K/M
Podtlakový ventil se závažím - K/M

53396

Размеры • Rozměry

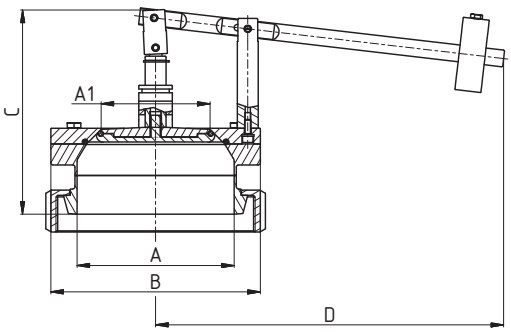

DN	A	A1	B	C	D	R	L	Rd x s	kg
50	81	50	129	169,5	240				
65	100	66	154	196,6	250				
80	125	81	200	197	350				
100	150	100	200	197	350				

Трубный фильтр прямой, тип NF, C - C
Trubkový filtr přímý, typ NF, S - S

53431 **Размеры** • Rozměry

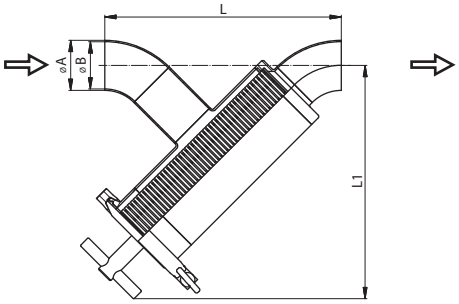

DN	A	B	C	L	L1			Rd x S
25	29	26		203,6	223,6			
40	41	38		217,8	226,5			
50	53	50		261,6	279,7			
65	70	66		278,6	284			
80	85	81		332,3	343,2			
100	104	100		346,5	346,1			

Щелевой стержень, слот 0,05 – 1,0 мм
Трубка с отверстиями 1,0 – 5,0 мм

Štěrbinová tyč, štěrbina 0,05 – 5,0 mm
Trubka s otvory 1,0 – 5,0 mm

Трубный фильтр прямой, тип NF, P - P
Trubkový filtr přímý, typ NF, G - G

53432 **Размеры** • Rozměry

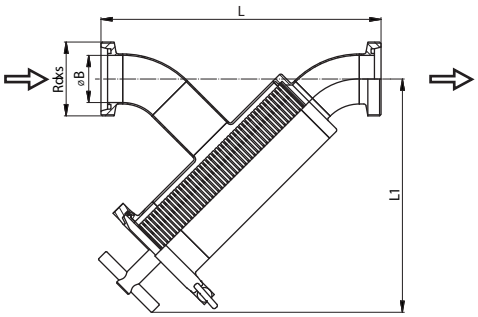

DN	A	B	C	L	L1			Rd x S
								DIN 405
25		26		247,6	223,6			52x1/6"
40		38		261,8	226,5			65x1/6"
50		50		307,6	279,7			78x1/6"
65		66		328,6	284			95x1/6"
80		81		384,3	343,2			110x1/4"
100		100		406,5	346,1			130x1/4"

Щелевой стержень, слот 0,05 – 1,0 мм
Трубка с отверстиями 1,0 – 5,0 мм

Štěrbinová tyč, štěrbina 0,05 – 5,0 mm
Trubka s otvory 1,0 – 5,0 mm

Трубный фильтр прямой NF, K/M - K/M
Trubkový filtr přímý, typ NF, KM - KM

53433 **Размеры** • Rozměry

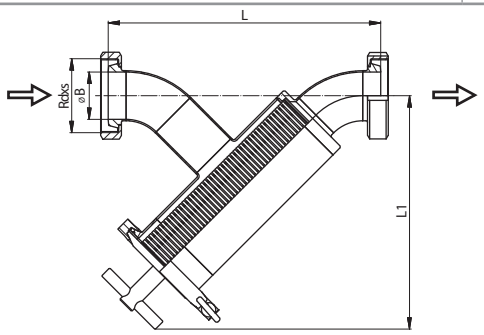

DN	A	B	C	L	L1			Rd x S
								DIN 405
25		26		239,6	223,6			52x1/6"
40		38		253,8	226,5			65x1/6"
50		50		299,6	279,7			78x1/6"
65		66		320,6	284			95x1/6"
80		81		374,3	343,2			110x1/4"
100		100		396,5	346,1			130x1/4"

Щелевой стержень, слот 0,05 – 1,0 мм
Трубка с отверстиями 1,0 – 5,0 мм

Štěrbinová tyč, štěrbina 0,05 – 5,0 mm
Trubka s otvory 1,0 – 5,0 mm

Трубный фильтр прямой, тип NF, Ц - Ц
Trubkový filtr přímý, typ NF, C - C

53435 **Размеры** • Rozměry

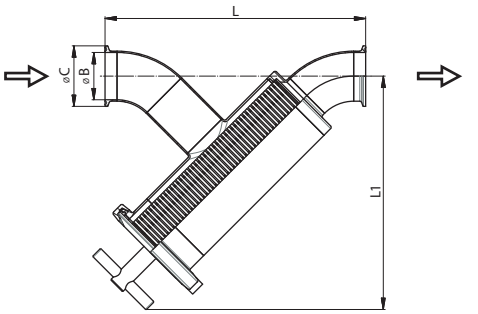

DN	A	B	C	L	L1			Rd x S
25		26	50,5	229	223,6			
40		38	50,5	243,2	226,5			
50		50	64	287	279,7			
65		66	91	304	284			
80		81	106	357,7	343,2			
100		100	119	378,1	346,1			

Щелевой стержень, слот 0,05 – 1,0 мм
Трубка с отверстиями 1,0 – 5,0 мм

Štěrbinová tyč, štěrbina 0,05 – 5,0 mm
Trubka s otvory 1,0 – 5,0 mm

Трубный фильтр прямой, тип NF, C - C
Trubkový filtr přímý, typ NF, S - S

53441

SMS

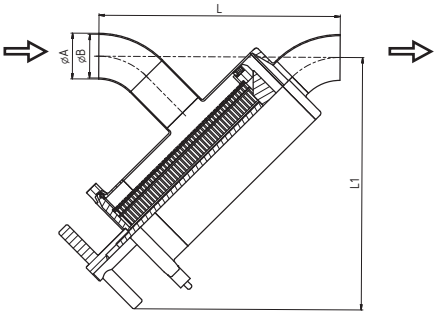

Размеры • Rozměry

DN	A	B	C	L	L1			Rd x S
25	25	22,5		183,8				
38	38,1	35,5		211,4				
51	51	48,5		270,8	281,1			
63	63,5	60,5		300,2				
76	76,1	72,9		366,5				
101	101,6	97,6		417,2				

Щелевой стержень, слот 0,05 – 1,0 мм
Трубка с отверстиями 1,0 – 5,0 мм

Štěrbinová tyč, štěrbina 0,05 – 5,0 mm
Trubka s otvory 1,0 – 5,0 mm

Трубный фильтр прямой, тип NF, Г - Г
Trubkový filtr přímý, typ NF, G - G

53442

SMS

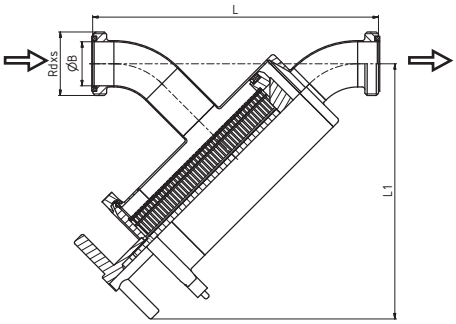

Размеры • Rozměry

DN	A	B	C	L	L1			Rd x S
25		22,5		221,8				40x1/6"
38		35,5		257,4				60x1/6"
51		48,5		316,8	281,1			70x1/6"
63		60,5		354,2				85x1/6"
76		72,9		420,5				98x1/6"
101		97,6		477,2				125x1/4"

Щелевой стержень, слот 0,05 – 1,0 мм
Трубка с отверстиями 1,0 – 5,0 мм

Štěrbinová tyč, štěrbina 0,05 – 5,0 mm
Trubka s otvory 1,0 – 5,0 mm

Трубный фильтр прямой, тип NF, КМ - КМ
Trubkový filtr přímý, typ NF, KM - KM

53443

SMS

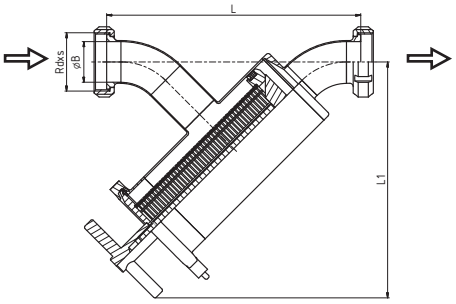

Размеры • Rozměry

DN	A	B	C	L	L1			Rd x S
25		22,5		214,8				40x1/6"
38		35,5		243,4				60x1/6"
51		48,5		304,8	281,1			70x1/6"
63		60,5		334,2				85x1/6"
76		72,9		404,5				98x1/6"
101		97,6		455,2				125x1/4"

Щелевой стержень, слот 0,05 – 1,0 мм
Трубка с отверстиями 1,0 – 5,0 мм

Štěrbinová tyč, štěrbina 0,05 – 5,0 mm
Trubka s otvory 1,0 – 5,0 mm

Трубный фильтр прямой, тип NF, Ц - Ц
Trubkový filtr přímý, typ NF, C - C

53445

SMS

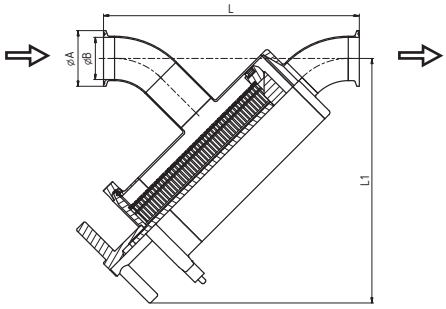

Размеры • Rozměry

DN	A	B	C	L	L1			Rd x S
25	50,5	22,5		209,2				
38	50,5	35,5		236,8				
51	64	48,5		296,2	281,1			
63	77,5	60,5		325,6				
76	91	72,9		391,9				
101	119	97,6		448,8				

Щелевой стержень, слот 0,05 – 1,0 мм
Трубка с отверстиями 1,0 – 5,0 мм

Štěrbinová tyč, štěrbina 0,05 – 5,0 mm
Trubka s otvory 1,0 – 5,0 mm

Трубный фильтр угловой, тип NF, C - C
Trubkový filtr rohový, typ NF, S - S

53451

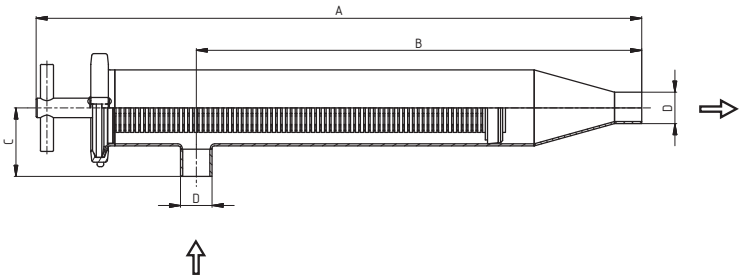

Размеры • Rozměry

DN	A	B	C	D	E	Rd x S
25	557,5	410	63	29		
32	547	399,5	63	35		
40	534,5	387	63	41		
50	595,5	423	85	53		
65	563,5	391	85	70		
80	770	564	130	85		
100	731	525	130	104		

Щелевой стержень, слот 0,05 – 1,0 мм
Трубка с отверстиями 1,0 – 5,0 мм

Štěrbinová tyč, štěrbina 0,05 – 5,0 mm
Trubka s otvory 1,0 – 5,0 mm

Трубный фильтр угловой, тип NF, P - P
Trubkový filtr rohový, typ NF, G - G

53452

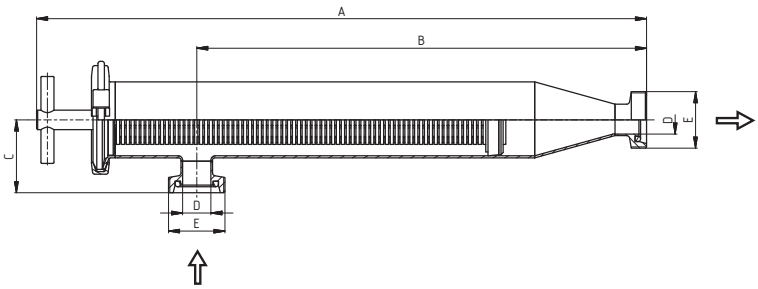

Размеры • Rozměry

DN	A	B	C	D	E	Rd x S
					DIN 405	
25	561,5	414	67	26	52x1/6"	
32	553,5	406,5	70	32	58x1/6"	
40	542,5	395	71	38	65x1/6"	
50	600,5	428	90	50	78x1/6"	
65	573,5	401	95	66	95x1/6"	
80	770	564	130	81	110x1/4"	
100	740	534	139	100	130x1/4"	

Щелевой стержень, слот 0,05 – 1,0 мм
Трубка с отверстиями 1,0 – 5,0 мм

Štěrbinová tyč, štěrbina 0,05 – 5,0 mm
Trubka s otvory 1,0 – 5,0 mm

Трубный фильтр угловой, тип NF, KM - K/M
Trubkový filtr rohový, typ NF, KM - KM

53453

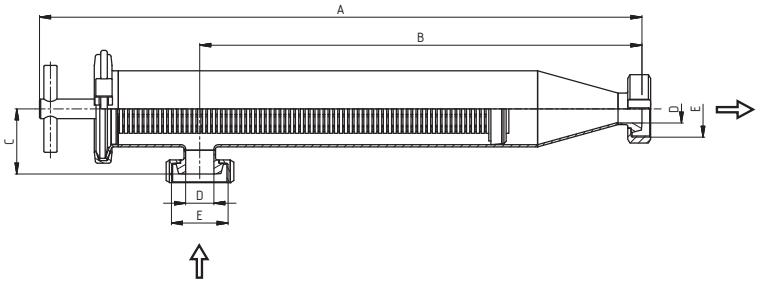

Размеры • Rozměry

DN	A	B	C	D	E	Rd x S
					DIN 405	
25	554,5	407	60	26	52x1/6"	
32	547	399,5	63	32	58x1/6"	
40	535,5	388	64	38	65x1/6"	
50	593,5	421	83	50	78x1/6"	
65	565,5	393	87	66	95x1/6"	
80	762	556	122	81	110x1/4"	
100	730	524	129	100	130x1/4"	

Щелевой стержень, слот 0,05 – 1,0 мм
Трубка с отверстиями 1,0 – 5,0 мм

Štěrbinová tyč, štěrbina 0,05 – 5,0 mm
Trubka s otvory 1,0 – 5,0 mm

Трубный фильтр угловой, тип NF, Ц - Ц
Trubkový filtr rohový, typ NF, C - C

53455

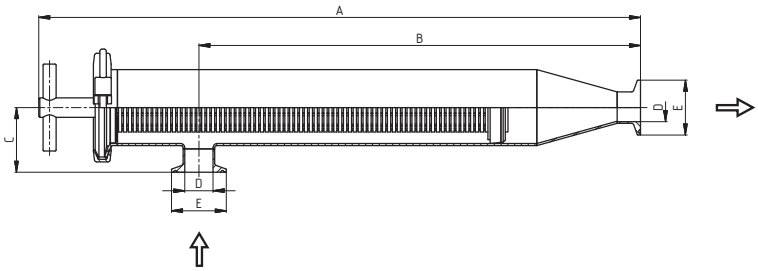

Размеры • Rozměry

DN	A	B	C	D	E	Rd x S
25	554	406,5	59,5	26	50,5	
32	543,5	396	59,5	32	50,5	
40	531	383,5	59,5	38	50,5	
50	587	414,5	76,5	50	64	
65	561,5	389	83	66	91	
80	753	547	113	81	106	
100	714	508	113	100	119	

Щелевой стержень, слот 0,05 – 1,0 мм
Трубка с отверстиями 1,0 – 5,0 мм

Štěrbinová tyč, štěrbina 0,05 – 5,0 mm
Trubka s otvory 1,0 – 5,0 mm

Трубный фильтр угловой, тип NF, C - C
Trubkový filtr rohový, typ NF, S - S

53461

SMS

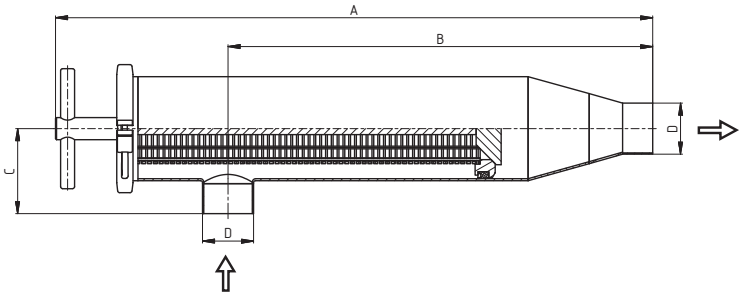

Размеры • Rozměry

DN	A	B	C	D	E	Rd x S
25	Dimensions on request					
38	541,8	385,4	63	38		
51	596,9	424,5	85	51		
63,5	576	403,5	85	63,5		
76	796	576	130	76,1		
101,6	Dimensions on request					

Щелевой стержень, слот 0,05 – 1,0 мм
Трубка с отверстиями 1,0 – 5,0 мм

Štěrbinová tyč, štěrbina 0,05 – 5,0 mm
Trubka s otvory 1,0 – 5,0 mm

Трубный фильтр угловой, тип NF, Г - Г
Trubkový filtr rohový, typ NF, G - G

53462

SMS

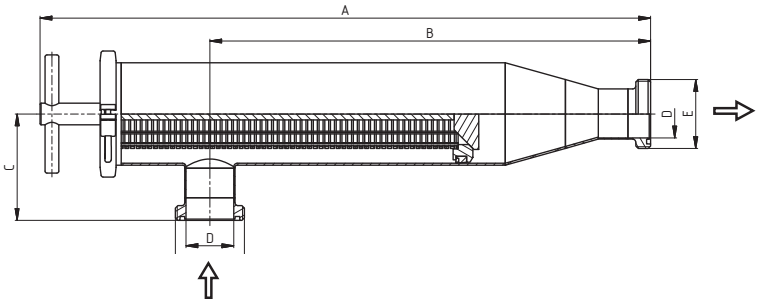

Размеры • Rozměry

DN	A	B	C	D	E	Rd x S
25	Dimensions on request					
38	587,8	417	86	35,5	60x1/6"	
51	619,3	447,5	108	48,5	70x1/6"	
63,5	603	430,5	112	60,5	85x1/6"	
76	823	603	157	72,9	98x1/6"	
101,6	Dimensions on request					

Щелевой стержень, слот 0,05 – 1,0 мм
Трубка с отверстиями 1,0 – 5,0 мм

Štěrbinová tyč, štěrbina 0,05 – 5,0 mm
Trubka s otvory 1,0 – 5,0 mm

Трубный фильтр угловой, тип NF, KM - KM
Trubkový filtr rohový, typ NF, KM - KM

53463

SMS

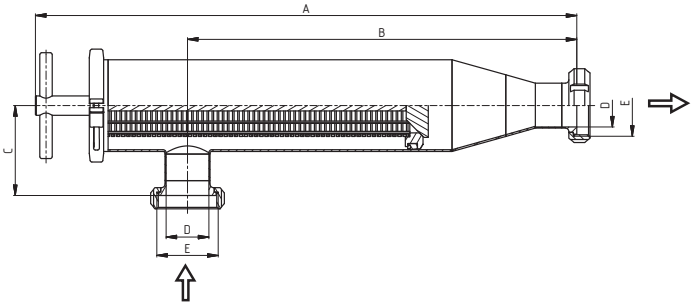

Размеры • Rozměry

DN	A	B	C	D	E	Rd x S
25	Dimensions on request					
38	557,8	401,4	79	35,5	60x1/6"	
51	613,3	441,5	102	48,5	70x1/6"	
63,5	593	420,5	102	60,5	85x1/6"	
76	815	595	149	72,9	98x1/6"	
101,6	Dimensions on request					

Щелевой стержень, слот 0,05 – 1,0 мм
Трубка с отверстиями 1,0 – 5,0 мм

Štěrbinová tyč, štěrbina 0,05 – 5,0 mm
Trubka s otvory 1,0 – 5,0 mm

Трубный фильтр угловой, тип NF, Ц - Ц
Trubkový filtr rohový, typ NF, C - C

53465

SMS

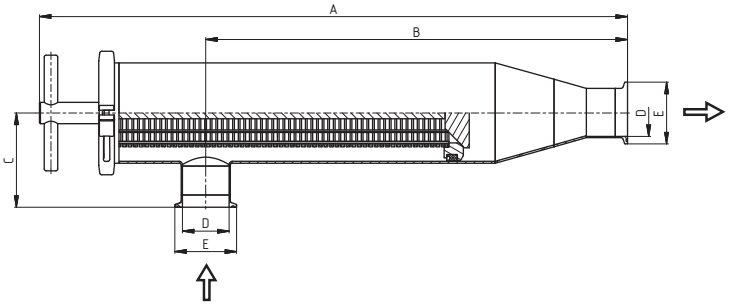

Размеры • Rozměry

DN	A	B	C	D	E	Rd x S
25	Dimensions on request					
38	554,5	398,1	75,7	35,5	50,5	
51	596,9	424,5	97,7	48,5	64	
63,5	588,7	416,2	97,7	60,5	77,5	
76	808,7	588,7	142,7	72,9	91	
101,6	Dimensions on request					

Щелевой стержень, слот 0,05 – 1,0 мм
Трубка с отверстиями 1,0 – 5,0 мм

Štěrbinová tyč, štěrbina 0,05 – 5,0 mm
Trubka s otvory 1,0 – 5,0 mm

Вставка прямово фильтра NF
Vložka přímého filtru NF

5343V — **Размеры** • Rozměry

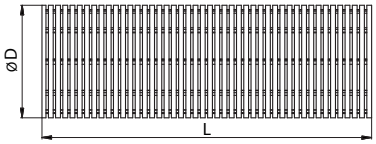

5343V-101

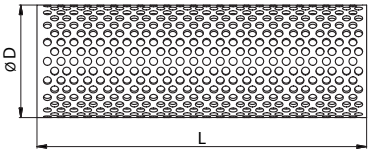

5343V-201

DN DIN	DN SMS	D	L					Rd x s	kg
25	**25**	45	178						
32		45	178						
40	**38**	45	178						
50	**51**	70	205						
65	**63,5**	70	205						
80	**76**	110	250						
100	**101,6**	110	250						

Щелевой стержень, слот 0,05 – 5,0 мм
Трубка с отверстиями 1,0 – 5,0 мм

Štěrbinová tyč, štěrbina 0,05 – 5,0 mm
Trubka s otvory 1,0 – 5,0 mm

Вставка для углового фильтра NF
Vložka rohového filtru NF

5345V — **Размеры** • Rozměry

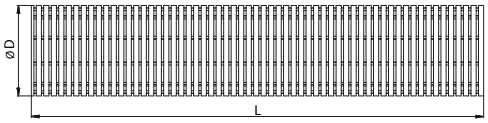

5345V-101

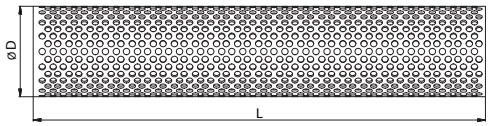

5345V-201

DN DIN	DN SMS	D	L					Rd x s	kg
25	**25**	45	353						
32		45	353						
40	**38**	45	353						
50	**51**	70	350						
65	**63,5**	70	350						
80	**76**	110	470						
100	**101,6**	110	470						

Щелевой стержень, слот 0,05 – 5,0 мм
Трубка с отверстиями 1,0 – 5,0 мм

Štěrbinová tyč, štěrbina 0,05 – 5,0 mm
Trubka s otvory 1,0 – 5,0 mm

Непрерывный фильтр Г - Г
Trubkový filtr průběžný G - G

53470 — **Размеры** • Rozměry

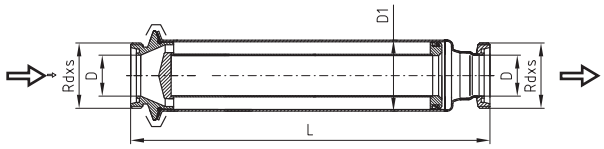

DN	A	B	C	D	E	R	L	Rd x s	kg
								DIN 405	
25				26	52	64	396	52×1/6"	
32				32	70	91	402	58×1/6"	
40				38	85	106	445	65×1/6"	
50				50	85	106	437	78×1/6"	
65				66	104	119	440	95×1/6"	
80				81	129	155	645	110×1/4"	
100				100	154	183	649	130×1/4"	
125								160×1/4"	
150								190×1/4"	

Вставка для непрерывного фильтра
Vložka průběžného filtru

5347V — **Размеры** • Rozměry

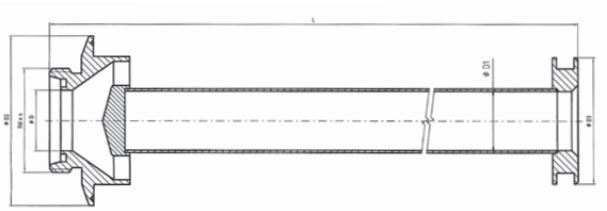

DN	A	B	D	L	D1	D2	D3	Rd x s	kg
25			26	334	30	64	47	52×1/6"	
32			32	336	33	91	64	58×1/6"	
40			38	380	40	106	79	65×1/6"	
50			50	380	52	106	79	78×1/6"	
60			66	380	71	119	98	95×1/6"	

Трубный фильтр прямой, C - C
Trubkový filtr přímý, S - S

53480

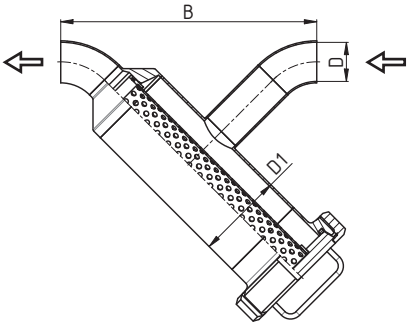

Размеры • Rozměry

DN	A	B	C	D	D1	R	L	Rd x s	kg
25		187		26	53				
32		210		32	70				
40		249		38	85				
50		272		50	85				
65		259		66	104				
80		328		81	129				
100		376		100	154				

Трубка с отверстиями 1,0 – 5,0 мм • Ситовые отверстия от 0,05 до 1,0 мм

Trubka s otvory 1,0 – 5,0 mm • Rozměry síta od 0,05 do 1,0 mm

Трубный фильтр прямой, P - P
Trubkový filtr přímý, G - G

53490

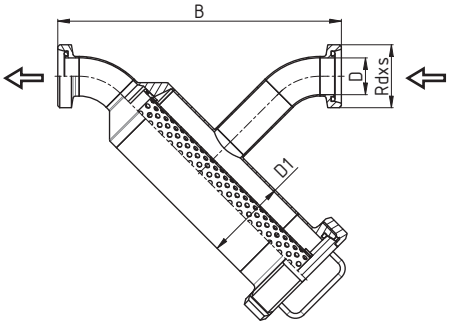

Размеры • Rozměry

DN	A	B	C	D	D1	R	L	Rd x s	kg
								DIN 405	
25		209		26	53			52x1/6"	
32		232		32	70			58x1/6"	
40		271		38	85			65x1/6"	
50		295		50	85			78x1/6"	
65		284		66	104			95x1/6"	
80		353		81	129			110x1/4"	
100		406		100	154			130x1/4"	

Трубка с отверстиями 1,0 – 5,0 мм • Ситовые отверстия от 0,05 до 1,0 мм

Trubka s otvory 1,0 – 5,0 mm • Rozměry síta od 0,05 do 1,0 mm

Трубный фильтр прямой, KM - KM
Trubkový filtr přímý, KM - KM

53493

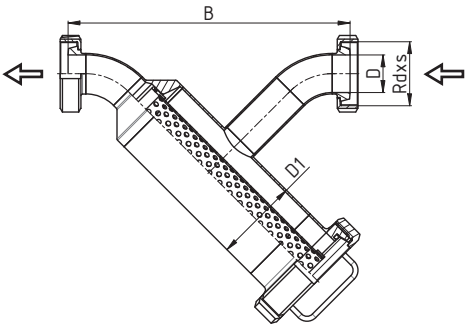

Размеры • Rozměry

DN	A	B	C	D	D1	R	L	Rd x s	kg
25		205		26	53			52x1/6"	
32		228		32	70			58x1/6"	
40		267		38	85			65x1/6"	
50		291		50	85			78x1/6"	
65		280		66	104			95x1/6"	
80		349		81	129			110x1/4"	
100		401		100	154			130x1/4"	

Трубка с отверстиями 1,0 – 5,0 мм • Ситовые отверстия от 0,05 до 1,0 мм

Trubka s otvory 1,0 – 5,0 mm • Rozměry síta od 0,05 do 1,0 mm

Трубный фильтр прямой, Ц- Ц
Trubkový filtr přímý, C - C

53494

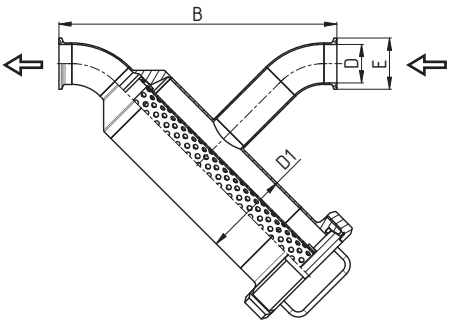

Размеры • Rozměry

DN	A	B	C	D	D1	E	L	Rd x s	kg
25		199,7		26	53	50,5			
32		222,7		32	70	50,5			
40		261,7		38	85	50,5			
50		284,7		50	85	64			
65		271,7		66	104	71			
80		340,7		81	129	106			
100		391,8		100	154	119			

Трубка с отверстиями 1,0 – 5,0 мм • Ситовые отверстия от 0,05 до 1,0 мм

Trubka s otvory 1,0 – 5,0 mm • Rozměry síta od 0,05 do 1,0 mm

Трубный фильтр угловой, C - C
Trubkový filtr rohový, S - S

53500

Размеры • Rozměry

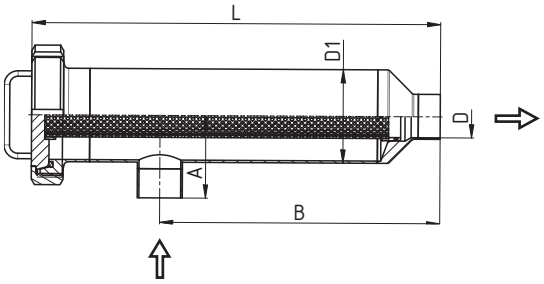

DN	A	B	D1	D	F	R	L	Rd x s	kg
25	55	222	26	53			319,5		
32	65	227	32	70			336		
40	75	255	38	85			372,5		
50	75	250	50	85			362,5		
65	84	265	66	104			387,5		
80	100	335	81	129			549		
100	115	345	100	154			557		

Трубка с отверстиями 1,0 – 5,0 мм • Ситовые отверстия от 0,05 до 1,0 мм

Trubka s otvory 1,0 – 5,0 mm • Rozměry síta od 0,05 do 1,0 mm

Трубный фильтр угловой, P - P
Trubkový filtr rohový, G - G

53510

Размеры • Rozměry

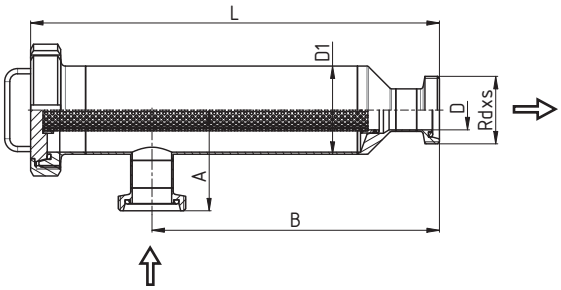

DN	A	B	D	D1	E	R	L	Rd x s	kg
								DIN 405	
25	77	244	26	53			341,5	52x1/6"	
32	87	249	32	70			358	58x1/6"	
40	97	277	38	85			394,5	65x1/6"	
50	98	273	50	85			385,5	78x1/6"	
65	109	290	66	104			412,5	95x1/6"	
80	125	360	81	129			574	110x1/4"	
100	145	375	100	154			587	130x1/4"	

Трубка с отверстиями 1,0 – 5,0 мм • Ситовые отверстия от 0,05 до 1,0 мм

Trubka s otvory 1,0 – 5,0 mm • Rozměry síta od 0,05 do 1,0 mm

Трубный фильтр угловой, KM - KM
Trubkový filtr rohový, KM - KM

53530

Размеры • Rozměry

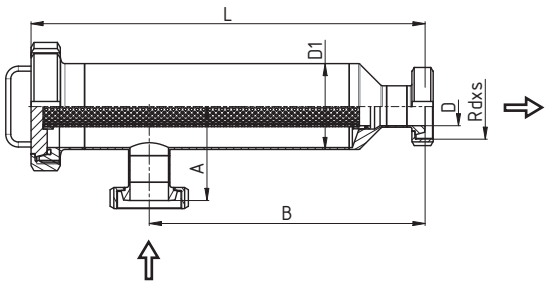

DN	A	B	C	D	D1	R	L	Rd x s	kg
25	73	240		26	53		337,5	52x1/6"	
32	83	245		32	70		354	58x1/6"	
40	93	273		38	85		390,5	65x1/6"	
50	94	269		50	85		381,5	78x1/6"	
65	105	286		66	104		408,5	95x1/6"	
80	121	356		81	129		570	110x1/4"	
100	140	370		100	154		582	130x1/4"	

Трубка с отверстиями 1,0 – 5,0 мм • Ситовые отверстия от 0,05 до 1,0 мм

Trubka s otvory 1,0 – 5,0 mm • Rozměry síta od 0,05 do 1,0 mm

Трубный фильтр угловой, Ц - Ц
Trubkový filtr rohový, C - C

53540

Размеры • Rozměry

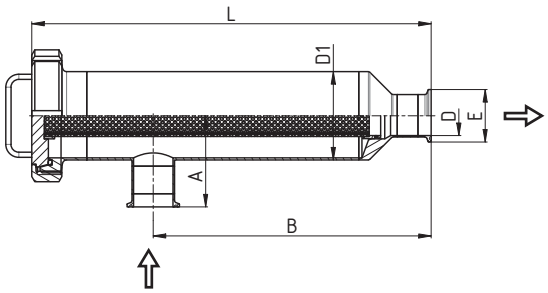

DN	A	B	C	D	D1	E	L	Rd x s	kg
25	67,7	234,7		26	53	50,5	332,2		
32	77,7	239,7		32	70	50,5	348,7		
40	87,7	267,7		38	85	50,5	385,2		
50	87,7	262,7		50	85	64	375,2		
65	96,7	277,7		66	104	71	400,2		
80	112,7	347,7		81	129	106	561,7		
100	130,8	360,8		100	154	119	572,8		

Трубка с отверстиями 1,0 – 5,0 мм • Ситовые отверстия от 0,05 до 1,0 мм

Trubka s otvory 1,0 – 5,0 mm • Rozměry síta od 0,05 do 1,0 mm

Фильтрующий элемент прямово фильтра, перфорированный лист
Vložka přímého filtru, děrovaný plech

5348V-P

Размеры • Rozměry

DN	A	B	C	D	E	F	L	Rd x s	kg
25							229		
32							240		
40							240		
50							250		
65							282		
80							301		
100							360		

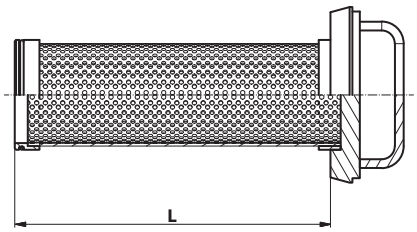

Стандартный размер отверстия 1,0 мм
Другие размеры (2, 3, 4, 5, 6 и 8 мм по запросу)

Standarní rozměr děr je 1,0 mm
Jiné rozměry (2, 3, 4, 5, 6, a 8 mm na poptávku)

Фильтрующий элемент прямово фильтра, Сито
Vložka přímého filtru - síto

5348V-S

Размеры • Rozměry

DN	A	B	C	D	E	F	L	Rd x s	kg
25							229		
32							240		
40							240		
50							250		
65							282		
80							301		
100							360		

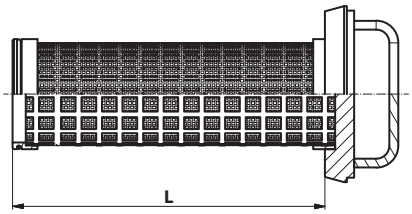

Ситовые отверстия от 0,05 до 1,0 мм

Rozměry síta od 0,05 do 1,0 mm

Фильтрующий элемент угловово фильтра, перфорированный лист
Vložka rohového filtru, děrovaný plech

5350V-P

Размеры • Rozměry

DN	A	B	C	D	E	F	L	Rd x s	kg
25							284		
32							295		
40							320		
50							320		
65							342		
80							502		
100							510		
125							508		
150							750		

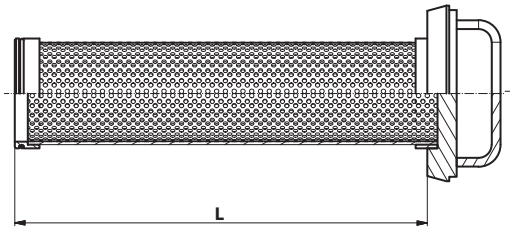

Стандартный размер отверстия 1,0 мм
Другие размеры (2, 3, 4, 5, 6 и 8 мм по запросу)

Standarní rozměr děr je 1,0 mm
Jiné rozměry (2, 3, 4, 5, 6, a 8 mm na poptávku)

Фильтрующий элемент угловово фильтра, Сито
Vložka rohového filtru - síto

5350V-S

Размеры • Rozměry

DN	A	B	C	D	E	F	L	Rd x s	kg
25							284		
32							295		
40							320		
50							320		
65							342		
80							502		
100							510		
125							508		
150							750		

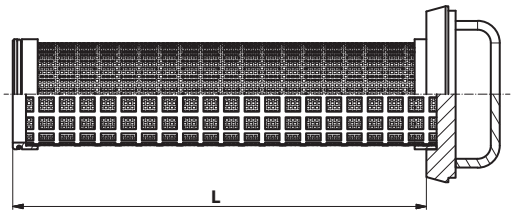

Ситовые отверстия от 0,05 до 1,0 мм

Rozměry síta od 0,05 do 1,0 mm

Ограничительный клапан, угловой P - C 90°
Omezovací ventil - rohový G - S 90°

53600

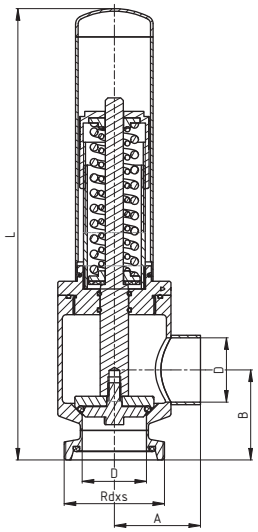

Размеры • Rozměry

DN		A	B	D	L		Rd x s	kg
							DIN 405	
25		44,5	60,5	26	278,5		52x1/6"	1,75
32		60	61	32	275		58x1/6"	2,05
40		63	69,5	38	340		65x1/6"	2,81
50		67	70	50	351		78x1/6"	5,12
65		70,5	86	66	397		95x1/6"	8,9

Диапазон, Rozsah A) 0,2 – 5 bar
B) 3 – 10 bar

Ограничительный клапан, угловой P - P 90°
Omezovací ventil - rohový G - G 90°

53620

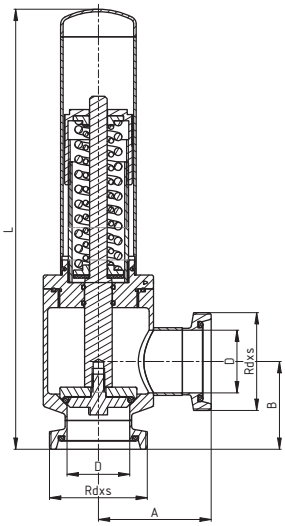

Размеры • Rozměry

DN		A	B	D	L		Rd x s	kg
							DIN 405	
25		66,5	60,5	26	278,5		52x1/6"	1,8
32		82	61	32	275		58x1/6"	2,1
40		85	69,5	38	340		65x1/6"	2,82
50		90	70	50	351		78x1/6"	5,3
65		95,5	86	66	397		95x1/6"	9

Диапазон, Rozsah A) 0,2 – 5 bar
B) 3 – 10 bar

Ограничительный клапан, угловой KM - P 90°
Omezovací ventil - rohový KM - G 90°

53630

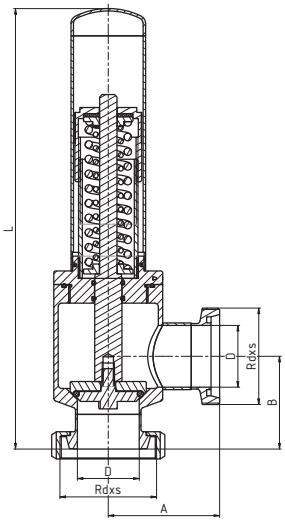

Размеры • Rozměry

DN		A	B	D	L		Rd x s	kg
							DIN 405	
25		66,5	60,5	26	278,5		52x1/6"	1,98
32		82	64	32	278		58x1/6"	2,12
40		85	73,5	38	343		65x1/6"	3,85
50		90	75	50	356		78x1/6"	4,7
65		95,5	94	66	404		95x1/6"	7,2

Диапазон, Rozsah A) 0,2 – 5 bar
B) 3 – 10 bar

с механическим воздуховыпуском
s mechanickým odvzdušněním

Ограничительный клапан, угловой Ц - Ц 90°
Omezovací ventil - rohový C - C 90°

53690

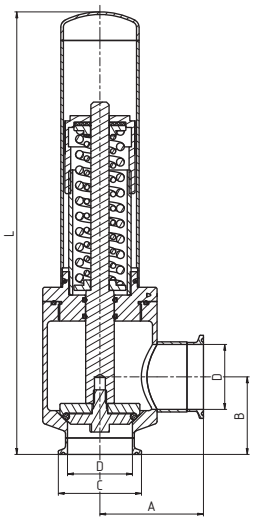

Размеры • Rozměry

DN		A	B	C	D	L	Rd x s	kg
25		57,2	51,2	50,5	26	269,2		1,98
32		72,7	51,7	50,5	32	265,7		2,12
40		75,7	60,2	50,5	38	330,7		3,85
50		79,7	59,7	64	50	340,7		4,7
65		83,2	74,7	71	66	384,7		7,2

Диапазон, Rozsah A) 0,2 – 5 bar
B) 3 – 10 bar

с механическим воздуховыпуском
s mechanickým odvzdušněním

Ограничительный клапан угловой Р - С 90°
Omezovací ventil rohový G - S 90°

53700

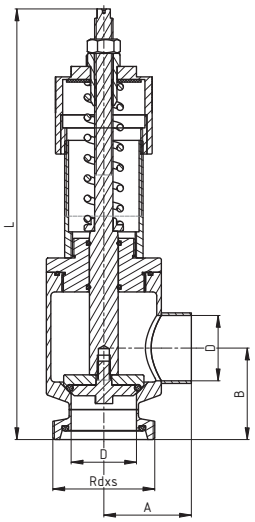

Размеры • Rozměry

DN		A	B	D	L		Rd x s	kg
							DIN 405	
25		44,5	60,5	26	260		52x1/6"	1,66
32		60	61	32	256,5		58x1/6"	1,87
40		63	69,5	38	284		65x1/6"	2,6
50		67	70	50	329,5		78x1/6"	4,9
65		70,5	86	66	374,5		95x1/6"	8,68

Диапазон, Rozsah A) 0,5 – 5 bar
B) 3 – 10 bar

с механическим воздуховыпуском
s mechanickým odvzdušněním

Ограничительный клапан угловой Р - Р 90°
Omezovací ventil rohový G - G 90°

53710

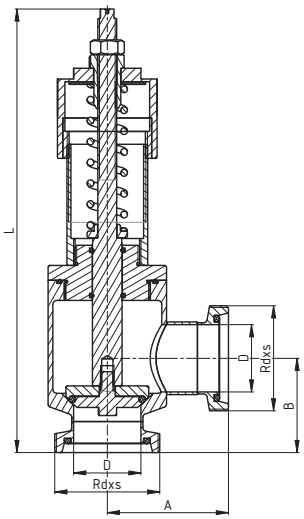

Размеры • Rozměry

DN		A	B	D	L		Rd x s	kg
							DIN 405	
25		66,5	60,5	26	260		52x1/6"	1,7
32		82	61	32	256,5		58x1/6"	1,9
40		85	69,5	38	284		65x1/6"	2,65
50		90	70	50	329,5		78x1/6"	5
65		95,5	86	66	374,5		95x1/6"	8,8

Диапазон, Rozsah A) 0,5 – 5 bar
B) 3 – 10 bar

с механическим воздуховыпуском
s mechanickým odvzdušněním

Ограничительный клапан угловой K/M - P 90°
Omezovací ventil rohový K/M - G 90°

53720

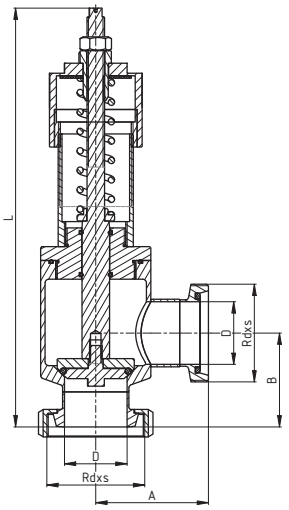

Размеры • Rozměry

DN		A	B	D	L		Rd x s	kg
							DIN 405	
25		66,5	60,5	26	260		52x1/6"	1,7
32		82	64	32	256,5		58x1/6"	1,9
40		85	73,5	38	284		65x1/6"	2,65
50		90	75	50	329,5		78x1/6"	5
65		95,5	94	66	374,5		95x1/6"	8,8

Диапазон, Rozsah A) 0,5 – 5 bar
B) 3 – 10 bar

с механическим воздуховыпуском
s mechanickým odvzdušněním

Ограничительный клапан угловой Ц - Ц 90°
Omezovací ventil rohový C - C 90°

53740

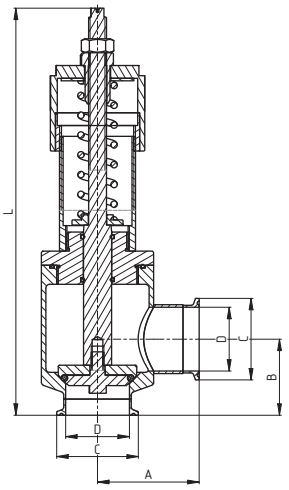

Размеры • Rozměry

DN		A	B	C	D	L	Rd x s	kg
25		57,2	51,2	50,5	26	260		1,98
32		72,7	51,7	50,5	32	256,5		2,12
40		75,7	60,2	50,5	38	284		3,85
50		79,7	59,7	64	50	329,5		4,7
65		83,2	74,7	71	66	374,5		7,2

Диапазон, Rozsah A) 0,5 – 5 bar
B) 3 – 10 bar

с механическим воздуховыпуском
s mechanickým odvzdušněním

Ограничительный клапан угловой Г - C 90° с пневматическим управлением
Omezovací ventil rohový - pneumaticky ovládaný G - S 90°

53750

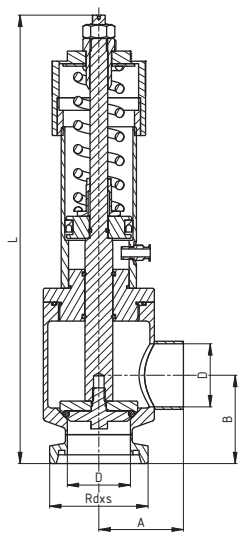

Размеры • Rozměry

DN		A	B	D	L		Rd x s	kg
							DIN 405	
25		44,5	60,5	26	260		52x1/6"	1,66
32		60	61	32	256,5		58x1/6"	1,87
40		63	69,5	38	284		65x1/6"	2,6
50		67	70	50	329,5		78x1/6"	4,9
65		70,5	86	66	374,5		95x1/6"	8,68

Диапазон, Rozsah A) 0,5 – 5 bar
B) 3 – 10 bar

с пневматическим воздуховыпуском
s pneumatickým odvzdušněním

Ограничительный клапан угловой Г - Г 90°
с пневматическим управлением

Omezovací ventil rohový - pneumaticky ovládaný G - G 90°

53760

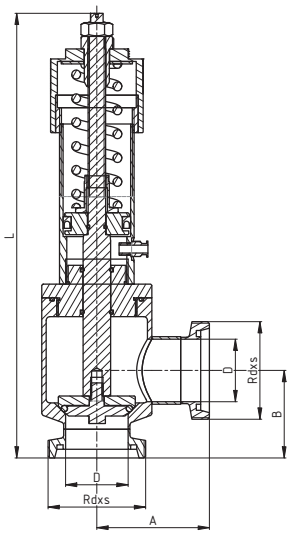

Размеры • Rozměry

DN		A	B	D	L		Rd x s	kg
							DIN 405	
25		66,5	60,5	26	260		52x1/6"	1,7
32		82	61	32	256,5		58x1/6"	1,9
40		85	69,5	38	284		65x1/6"	2,65
50		90	70	50	329,5		78x1/6"	5
65		95,5	86	66	374,5		95x1/6"	8,8

Диапазон, Rozsah A) 0,5 – 5 bar
B) 3 – 10 bar

с пневматическим воздуховыпуском
s pneumatickým odvzdušněním

Ограничительный клапан угловой K/M - P 90°
с пневматическим управлением

Omezovací ventil rohový - pneumaticky ovládaný K/M - G 90°

53770

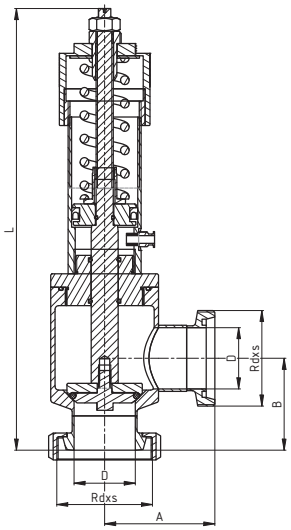

Размеры • Rozměry

DN		A	B	D	L		Rd x s	kg
							DIN 405	
25		66,5	60,5	26	260		52x1/6"	1,7
32		82	64	32	256,5		58x1/6"	1,9
40		85	73,5	38	284		65x1/6"	2,65
50		90	75	50	329,5		78x1/6"	5
65		95,5	94	66	374,5		95x1/6"	8,8

Диапазон, Rozsah A) 0,5 – 5 bar
B) 3 – 10 bar

с пневматическим воздуховыпуском
s pneumatickým odvzdušněním

Ограничительный клапан угловой Ц - Ц 90°
с пневматическим управлением

Omezovací ventil rohový - pneumaticky ovládaný C - C 90°

53790

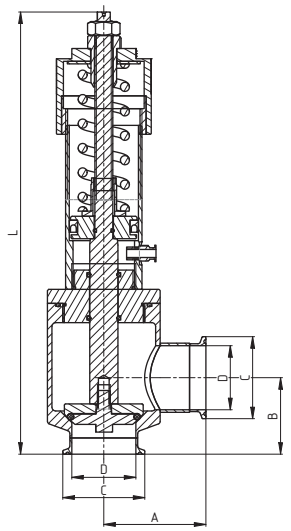

Размеры • Rozměry

DN		A	B	C	D	L	Rd x s	kg
25		57,2	51,2	50,5	26	260		1,98
32		72,7	51,7	50,5	32	256,5		2,12
40		75,7	60,2	50,5	38	284		3,85
50		79,7	59,7	64	50	329,5		4,7
65		83,2	74,7	71	66	374,5		7,2

Диапазон, Rozsah A) 0,5 – 5 bar
B) 3 – 10 bar

с пневматическим воздуховыпуском
s pneumatickým odvzdušněním

Вздуховыпускный рычаг
Odvzdušňovací páka

53795

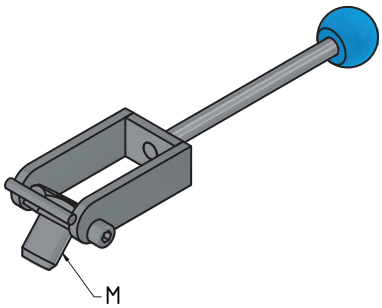

Размеры • Rozměry

DN	A	B	C	D	F	M	Rd x s	kg
25-40						M 10		
50						M 14		
65						M 16		
	Для продуктов / Určeno pro 53700, 53710, 53720 mat. 1.4301							

ЦИП комбинация CIP kombinace	54510

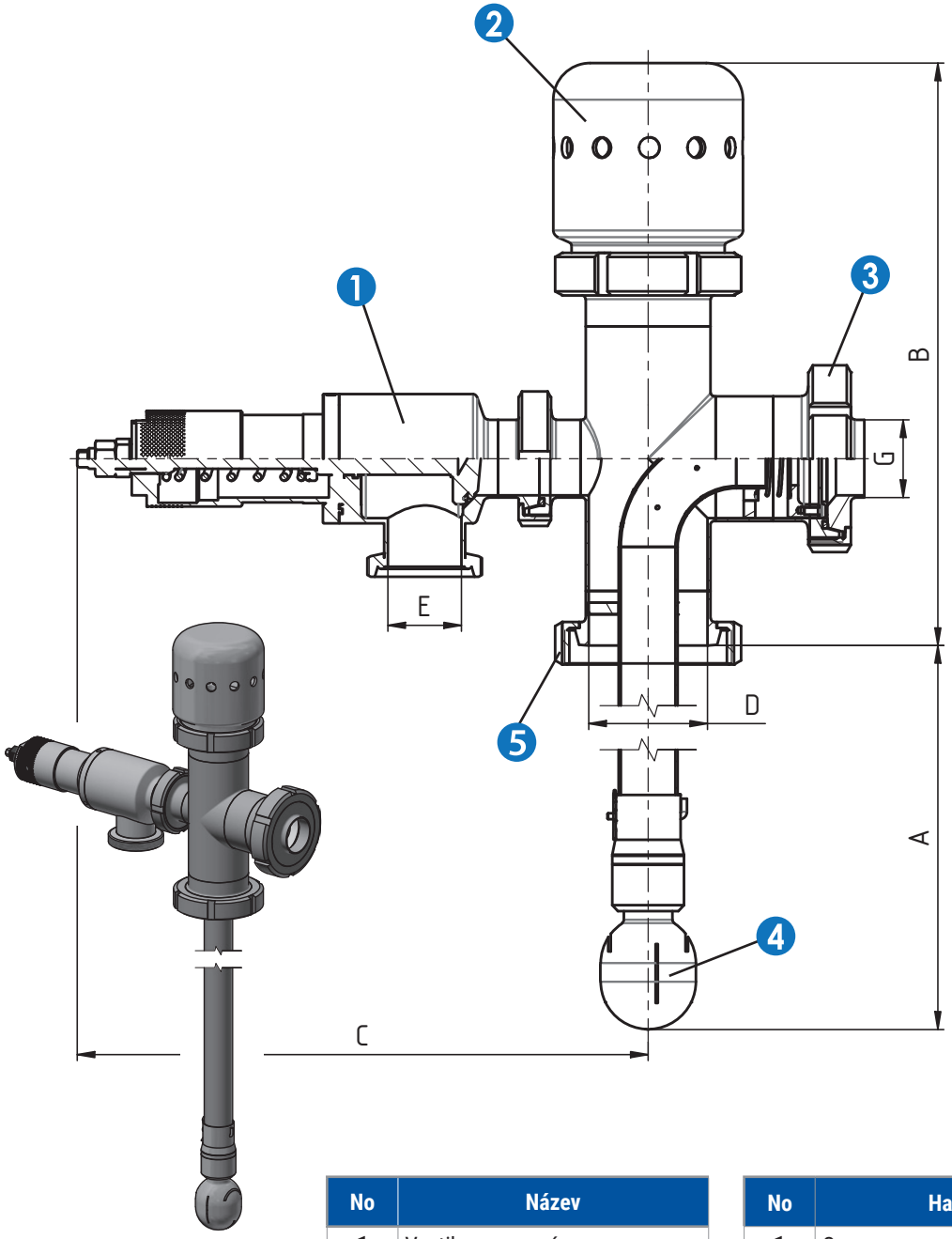

No	Název
1	Ventil omezovací
2	Ventil podtlakový
3	Připojení pro přivaření
4	Mycí hlavice
5	Připojovací matice

No	Название
1	Ограничительный клапан
2	Вакумный кран
3	Соединение для сварки
4	Моечная головка
5	Соединительная гайка

CIP DN	A	B	C	D	E	F	G	Mycí hlavice / Моечная головка	53720 (DN)	53395 (DN)
50	550	249	312	50	26	81	28/29/34/35/40/41	5318B/5322B/5324B	25	50
80	857	263	429	81	50	125	40/41/52/53/70	5318B/5323B	50	80

ЦИП комбинация CIP kombinace	54520 DN 50-100

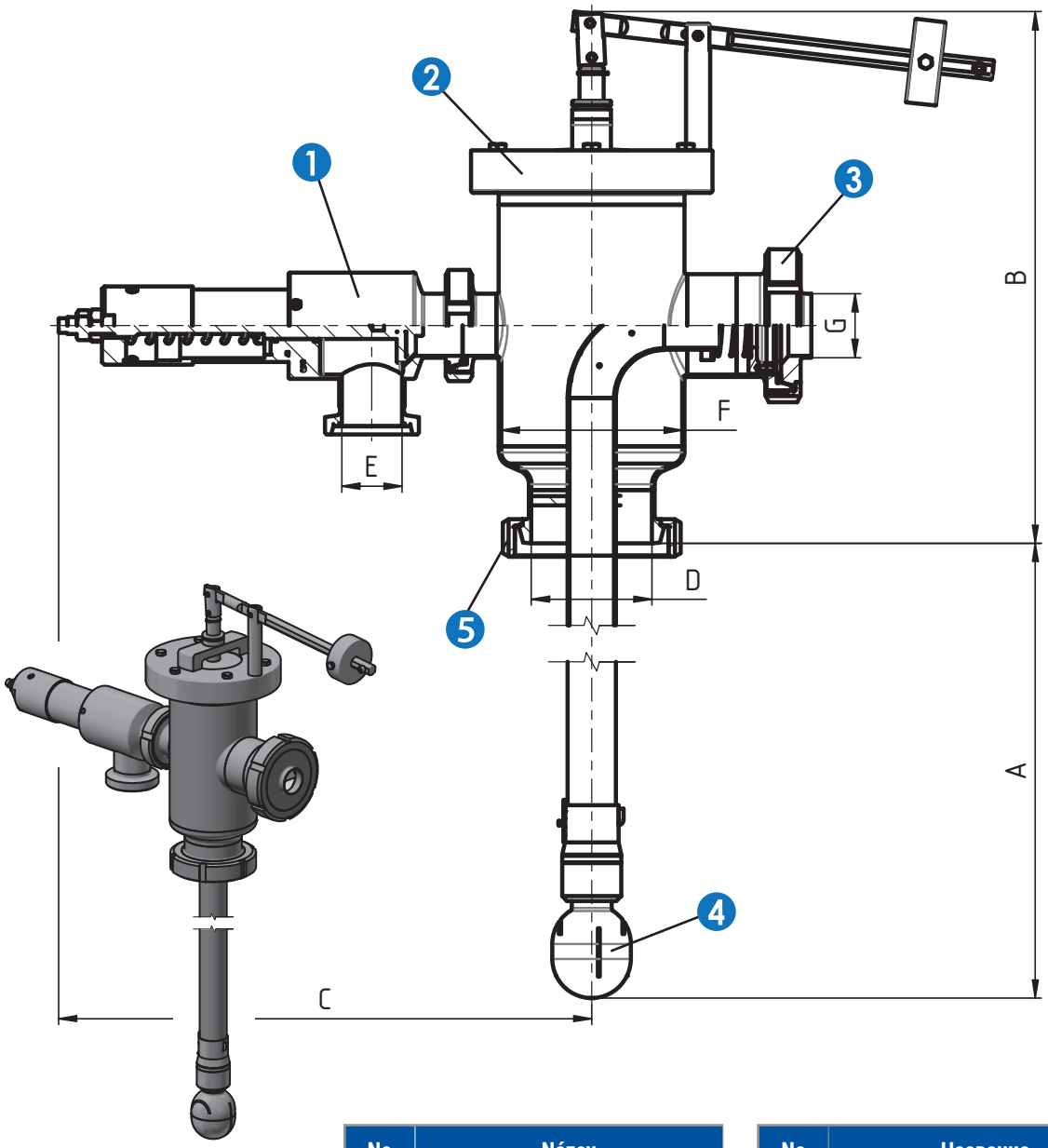

No	Název
1	Ventil omezovací
2	Ventil podtlakový
3	Připojení pro přivaření
4	Mycí hlavice
5	Připojovací matice

No	Название
1	Ограничительный клапан
2	Вакумный кран
3	Соединение для сварки
4	Моечная головка
5	Соединительная гайка

CIP DN	A	B	C	D	E	F	G	Mycí hlavice / Моечная головка	53720 (DN)	53395 (DN)
50	488	323	328	50	26	81	28/29/34/35/40/41	5318B/5322B/5324B	25	50
65	810	233	361	66	38	100	34/35/40/41/52/53	5318B/5322B/5324B	40	65
80	857	263	429	81	50	125	40/41/52/53/70	5318B/5323B	50	80
100	730	440	442	100	50	150	40/41/52/53/70	5318B/5323B	50	100

ЦИП комбинация CIP kombinace	54500 DN 125-150

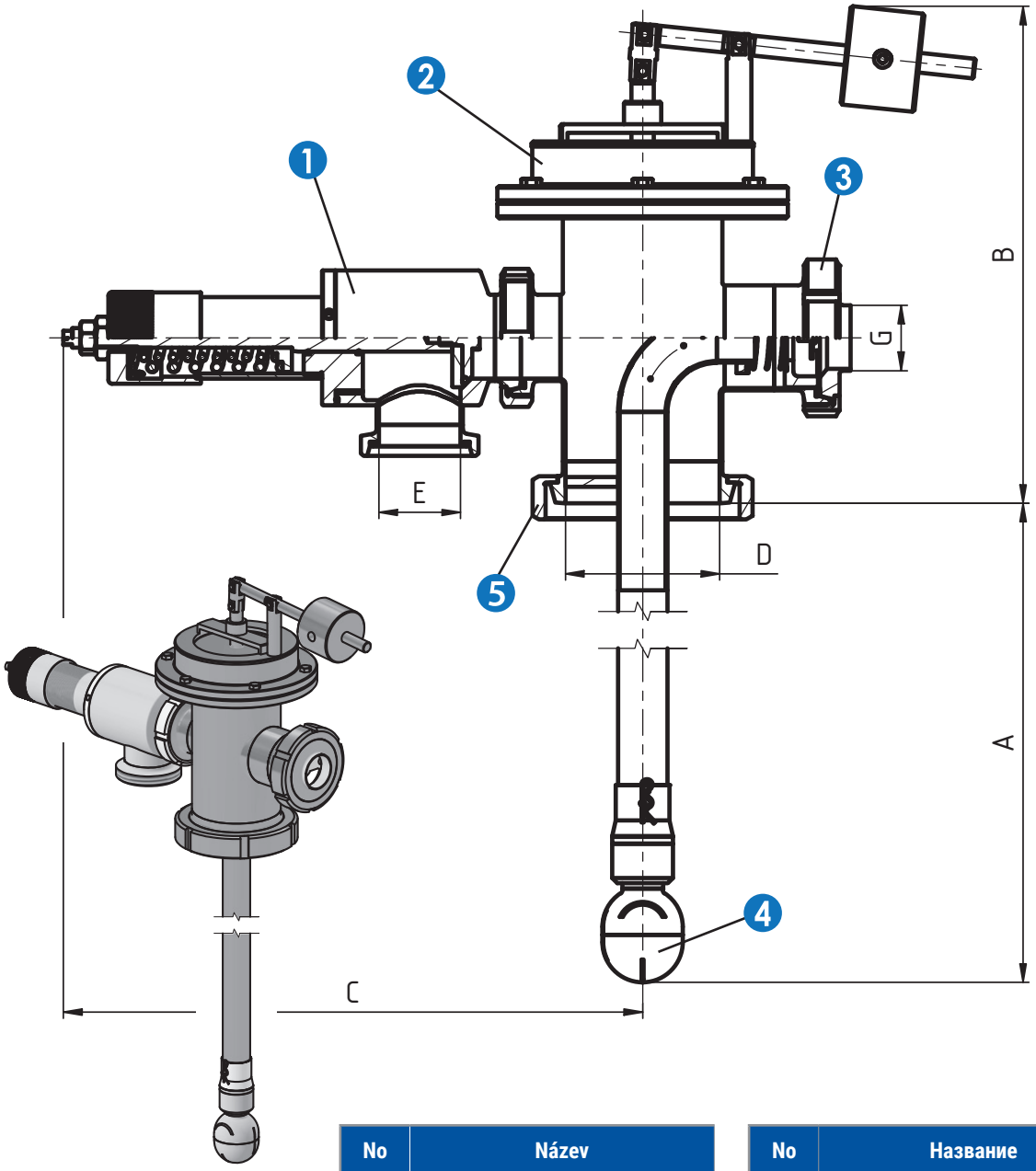

No	Název
1	Ventil omezovací
2	Ventil podtlakový
3	Připojení pro přivaření
4	Mycí hlavice
5	Připojovací matice

No	Название
1	Ограничительный клапан
2	Вакумный кран
3	Соединение для сварки
4	Моечная головка
5	Соединительная гайка

CIP DN	A	B	C	D	E	F	G	Mycí hlavice / Моечная головка	53720 (DN)	53395 (DN)
125	725	402	470	100	66	-	40/41/52/53/70	5318B/5323B	65	125
150	725	400	500	150	66	-	40/41/52/53/70	5318B/5323B	65	150

Предохранительный пружинный клапан
PED DN 1", 6 bar
Pojistný ventil pružinový DN 1", 6 bar, PED

59839

Размеры • Rozměry

No	Název	Название
1	Základna ventilu - závit BSP G 1"	Основание клапана резба G 1"
2	Tělo ventilu	Корпус клапана
3	Těsnění	Уплотнение
4	Uzavírací píst	Запорный поршень
5	Táhlo pístu	Поршневой шток
6	Podložka pružiny	Пружинная шайба
7	Víko ventilu	Крышка клапана
8	**Pružina**	**Пружина**
9	Těsnění	Уплотнение

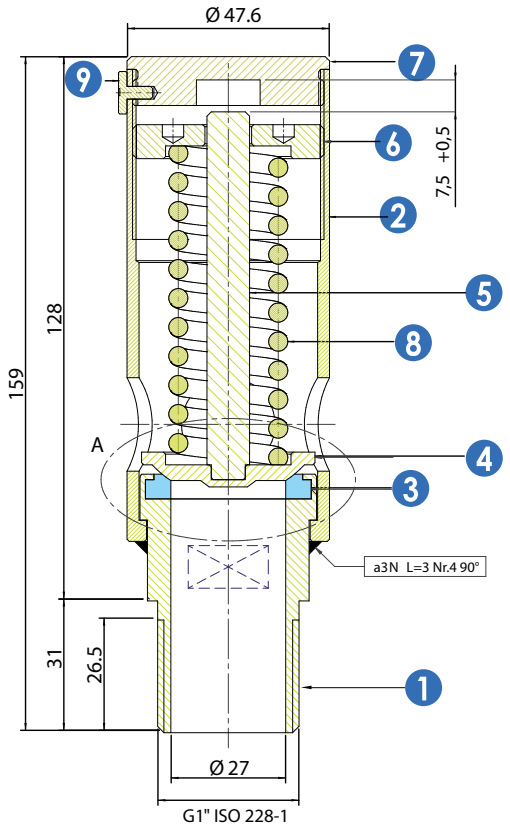

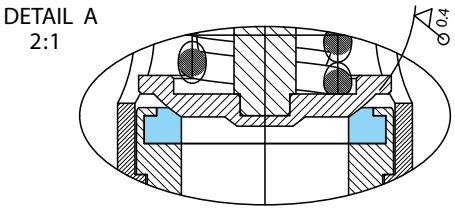

Pozice / Позиция - 8	Rozsah tlaku Диапазон давления Bar		Celková délka Общая длина	Vnější průměr Наружный диаметр	Aktivní závity Витки пружины	Průměr drátu Диаметр проволоки
	min	max	mm	mm	počet	max
	4,5	6,0	90	28	9	4,0
	6,1	8,0	90	28	8	4,0
	8,1	11,0	95	28	11	4,5
	11,1	15,0	90	28	9	4,5

TECHNICAL SPECIFICATIONS	
PRESSURE PRODUCT IN COMPLIANCE TO DIRECTIVE	PED 2014/68/EU
DESIGN CODE	EN - ISO 4126-1
CATEGORY AND CLASSIFICATION	IV
CONSTRUCTION MODULE	H1
CUSTOMER NOTIFIED BODY APPROVAL	TÜV Rheinland
NOMINAL DIAMETER DN	1"
DESIGN PRESSURE PS	40 barg
INTERNAL DIAMETER	27 mm
AREA	5,73 cm^2
FIELD CALIBRATION	4,5 - 15,0 barg
TEMPERATURE	-20 /+250 °C
FLUIDS	Gas Gr. 1 - 2 e xcept explosive gases
MARKING	CE 0035
THREADS MALE	G 1" ISO 228
DISCHARGE COEFFICIENT	k = 0.680
CLOSURE GAP	≤ 20%
TOLLERANCE ON SETTING	± 3% of set value

Proudění
Поток газа

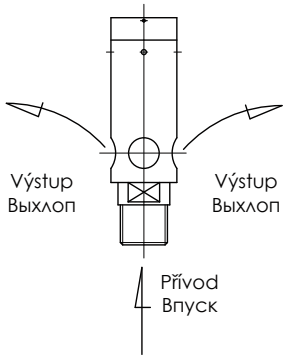

Предохранительный пружинный клапан PED DN 1", 6 bar

Pojistný ventil pružinový DN 1", 6 bar, PED

59840

Размеры • Rozměry

No	Název	Название
1	Těleso ventilu	Корпус клапана
2	Pístek ventili	Затвор
3	Vedení pružiny	Ведени пружины
4	Těsnění	Прокладка
5	**Pružina**	**Пружина**
6	Těsnění	Уплотнение
7	Víko ventilu	Крышка клапана

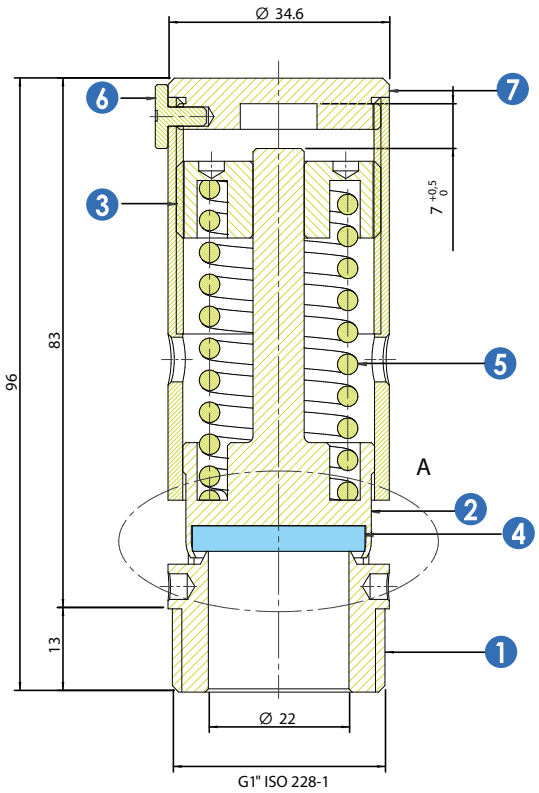

DETAIL A
3:1

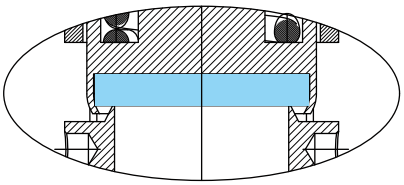

Pozice / Позиция - 5	Rozsah tlaku Диапазон давления Bar		Celková délka Общая длина	Vnější průměr Наружный диаметр	Aktivní závity Витки пружины	Průměr drátu Диаметр проволоки
	min	max	mm	mm	počet	max
	0,5	1,0	70	24,5	10	2,8
	1,1	1,8	70	25,5	8	2,8
	1,9	3,0	70	24	9	2,8
	3,1	4,7	75	25,5	9	3,0
	4,8	5,5	70	25	8	3,0
	5,66	6,5	71	24,8	9	3,2
	6,68	8,0	85	24	8	3,0

GASKET MATERIAL	WORKING TEMPERATURE
NBR	-10 / +100 °C
EPDM	-20 / +150 °C
VITON	-20 / +200 °C
SILICON	-20 / +200 °C
PTFE	-20 / +250 °C

TECHNICAL SPECIFICATIONS	
PRESSURE PRODUCT IN COMPLIANCE TO DIRECTIVE	PED 2014/68/EU
DESIGN CODE	EN - ISO 4126-1
CATEGORY AND CLASSIFICATION	IV
CONSTRUCTION MODULE	H1
CUSTOMER NOTIFIED BODY APPROVAL	TÜV Rheinland
NOMINAL DIAMETER DN	1"
DESIGN PRESSURE PS	40 barg
INTERNAL DIAMETER	22 mm
AREA	3,80 cm²
FIELD CALIBRATION	0,5 - 8,0 barg
TEMPERATURE	-20 / +250 °C
FLUIDS	Gas Gr. 1 - 2 e xcept explosive gases
MARKING	CE 0035
DISCHARGE COEFFICIENT	k = 0.703
CLOSURE GAP	≤ 20%
TOLLERANCE ON SETTING	± 3% of set value

Proudění
Поток газа

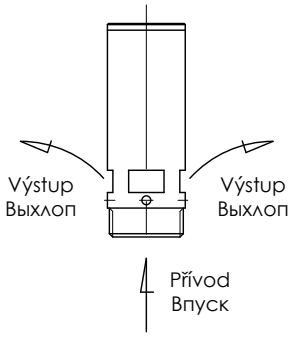

Регулируемый пружинный клапан
Pružinový pojistný ventil, nastavitelný

59841 **Размеры** • Rozměry

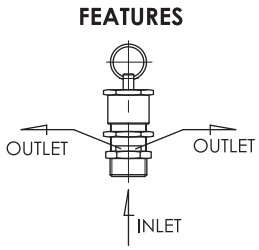

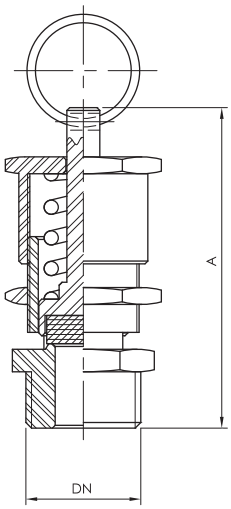

DN	A	Настройка (Bar) Nastavení (Bar)	Пружина Pružina
3/8" 1/2"	56	0,5 ÷ 2,0	LMS041D
		1,8 ÷ 4,0	LMS041E
		3,8 ÷ 8,5	LMS041B
		8,0 ÷ 16	LMS041C
1"	56	0,1 ÷ 0,4	LMS041A
	56	0,5 ÷ 3,5	LMS041B
	56	3,6 ÷ 11	LMS041C

ТЕХНИЧЕСКИЕ ХАРАКТЕРИСТИКИ:

- Корпус и головка из AISI 316 - Пружина AISI 302/EN 1.4310
- Стандартное уплотнение из EPDM (VITON по запросу)
- Регулируемое давление открытия: 0,5 ÷ 16 бар
- Зазор закрытия: ≤ 20 %
- Рабочая температура: -20°C / +150°C
- Резьба наружная ISO 228-1

TECHNICKÉ SPECIFIKACE:

- Tělo a hlava z AISI 316 - pružina AISI 302/EN 1.4310
- Standardní těsnění z EPDM - (VITON na vyžádání)
- Nastavitelný otevírací tlak: 0,5 ÷ 16 bar
- Uzavírací mezera: ≤ 20 %
- Pracovní teplota: -20°C / +150°C
- Závity vnější ISO 228-1

ПРЕОБРАЗОВАНИЯ ТАБЛИЦЫ	PŘEVODNÍ TABULKA	
DN	(inch)	(mm)
8	1/4"	6,35
10	3/8"	9,25
15	1/2"	12,7
20	3/4"	19,0
25	1"	25,4
32	1 1/4"	31,7
40	1 1/2"	38,1
50	2"	51,0
65	2 1/2"	63,5
80	3"	76,1
100	4"	104,0

ПЕРЕВОДНЫЕ КОЭФФИЦИЕНТЫ	PŘEVODNÍ TABULKA TLAKŮ
1 Bar	100000 Pascals
	100 Kilopascals
	1000 Milibars
	1000000 Microbars
	~0,98 Atmospheres
	~401,46 Inches of wather
	10 Meters of wather
	~29,53 Inches of mercury
	~750 Milimeters of mercury
	~14,5 Pounds per square inches
	~1,02 Kilograms per square inches

ПРИМЕНЯЕМЫЕ МАТЕРИАЛЫ

Все детали и составные части, указаные в настоящем каталоге, изготовляются из нержавеющей кислотоупорной Cr - Ni стали стандарт ЧСН 17 240, который является эквивалентом американского стандарта AISI 304. В случае требования к повышенной коррозиестойкости изготовляются все детали из нержавеющей Cr-Ni-Mo стали 17349, которая соответствует AISI 316L.

ХИМИЧЕСКИЙ СОСТАВ ЧАЩЕ ВСЕГО ИСПОЛЬЗУЕМОЙ НЕРЖАВЕЮЩИХ СТАЛЕЙ:

ČSN PN	%C max.	%Si max.	%Mn max.	%P max.	%S max.	%Cr max.	%Mo max.	%Ni max.	%Ti max.
17 240	0.07	1.00	2.00	0.045	0.030	17.0-20.0	-	9.0 -11.5	-
17 249	0.03	1.00	2.00	0.045	0.030	17.0-20.0	-	10.0-12.5	-
17 346	0.07	1.00	2.00	0.045	0.030	16.5-18.5	2.0-2.5	10.5-13.5	-
17349	0.03	1.00	2.00	0.045	0.030	16.5-18.5	2.0-2.5	11.0-14.0	-
17 248	0.10	1.00	2.00	0.045	0.030	17.0-19.0	-	9.5-12.0	>=5xC
17 348	0.10	1.00	2.00	0.045	0.030	16.5-18.5	2.0-2.5	11.0-14.0	>=5xC

ТАБЛИЦА ПЕРЕВОДОВ МЕЖДУНАРОДНЫХ СТАНДАРТОВ ДЛЯ ОБОЗНАЧЕНИЙ СТАЛЕЙ:

Полди	Чешс. Гост PN	Германиа DIN (W. Nr.)	США ASTM	ИТАЛИЯ UNI	ФРАНИЯ AFNOR	РОССИЯ GOST
AKV7	17240	1.4301	AISI 304	X5CrNi1810	Z7CN18-09	08Ch18N10
AKV2	17249	1.4306	AISI304L	X2CrNi1811	Z3CN19-121	03Ch18N11
AKV EX7	17346	1.4401	AISI 316	X5CrNiMo1712.2	Z7CND17-12-02	-
AKV EX2	17349	1.4404	AISI 316L	X2CrNiMo1713.2	Z3CND18-12-02	03Ch12N14M2
AKVS7	17248	1.4541	AISI 321	X6CrNiTi1811	Z6CNT18-10	08Ch18N10T
AKV EX S9	17348	1.4571	AISI 316Ti	X6CrNiMoTi1712	Z6CNDT17-12	08Ch17N13M2

ПРИМЕНЕНИЕ МАТЕРИАЛОВ:

AISI 304 (AISI 304L) Cr - Ni

Коррозиестойкая, аустенитная, свариваемая, нестабилизированная сталь. Она является пригодной для стройки химических оборудований включая сосуды высокого давления. Она является подходящей для среды окислительного характера, для крепких неорганических кислот только в случае очень ниыких концентраций и в области более низких температур. Она подходящей для слабых органических кислот в случае средних температур при одновременном вождухововлечении. Ее применяют в случаепроизводства составных частей и оборудований в пищевой, химической и бродильной промышленности по максимальную температуру 300 C. Ее возможно использовать для среды, в которой требуется чистоты продукта - пищевая промышленность и для составных частей охлаждающих и морозильных устройств кроме среды соляного раствора. Сталь отличается очень хорошими полировочными способностями и особенно хорошей пластичностью и способностью к глубокой вютяжке. Она является пригодной для провода воды, водяного пара, пищевюх кислот. Эту коррозиестойкую сталь часто всего применяют в молочной промышленности, пивоварении, виноградарстве и косметической промышленности, но также и в химической и фармацевтической промышленности.

AISI 316 Cr-Ni-Mo

Коррозиестойкая, аустенитная, свариваемая, нестабилизированная сталь. Она подходящая для строения химических оборудований включая сосуды бысокого давления. Прежде всего является эта сталь пригодной для неокислительной среды, которая содержит крепкие органические (напр. муравыную, метанкарбоновую) и крепкие неорганические (напр. серную, фосфорную) кислоты при низших концетрациях до средних температур. Сталь отличается очень хорошими полировочными способностями и особенно хорошей пластичностью и способностью к глубокой вытяжке.

AISI 316L Cr-Ni-Mo

Коррозиестойкая, аустенитная, свариваемая, нестабилизированная сталь. Она является пригодной для строения химических оборудований включая сосуды бысокого давления. Эта сталь является прежде всего подходящей для неокислительной среды, содержающей крепкие органические (напр. муравьиную, метанкарбоновую) и крепкие неорганические (напр. серную, фосфорную) кислоты при низших концентрациях до средних температур. В условиях, которые проявляют межкристаллитную коррозию, она является стойкой включая сварные соединения при долговременном влиянии увеличенных температур по 350°C. Сталь отличается очень хорошими поливорочными способностями и особенно хорошей пластичностью и способностью к глубокой вытяжке. На основе своего состава и качеств (межкристаллитная коррозиестойкость) является эта сталь пригодной для производства с высшими требованиями - фармации и химической промышлености.

ОСНОВНЫЕ ИНФОРМАЦИИ

ВАРИАНТ ИСПОЛНЕНИЯ

Все изделия изготовляются из пруткового или кованого материала. Материал находится в таком состоянии, что после сварки не надо никаких других термических обработок. У труб и фасонных трубных частей травленая - мятовая или шлифованная - глянцевитая поверхность.

СОЕДИНИТЕЛЬНЫЕ СОСТАВНЫЕ ЧАСТИ ТРУБОПРОВОДА РЕЗЬБОВОЕ СОЕДИНЕНИЕ DIN

Его изготовляют в соответсрвиии со стандартом DIN 11 851 и реьзба изготовляется в соответстии с DIN 405 (стандарт ЧСН 01 4037). Резьбовой и конусный штуцер возможно соединить с трубами двумя способами:

а) при посредстве стыковой приварки

б) посредством развальцовывания внутреннего диаметра.

От диаметра 50 и выше является удобным обеслечить развальцовочное соединение при посредстве роликового сварного шва. Развальцовочное соединение с допольнительным роликобымсварным швом является нично безвредным и оно подходящим для давлений 1 Мра (проверялось при посредстве давления 2 Мра). Составные части, которые не соответствуют никаким стандартам, изготовляются в соответствии с цеховыми стандартами или в соответствии с одобренными техническими чертежами.

УПЛОТНЕНИЕ

Уплотнение указанное в настоящем каталоге изготовляется из пищевых резин. Оно доставляется отдельно или как составная часть комплектов. В цены комплектов резьбовых соединений и зацлонок включаются уплотнительные кольца.

- размеры по рабочим темературам отдельных материалов уплотнения

Perbunan / Пербунан	-25 - +110 C
Silikon / Силикон	-55 - +100 C
Viton / Витон	-20 - +200 C
EPDM (ЭПДМ)	-40 - +140 C

В случае заказа комплонентов с уплотнением является пригодным оформлять вид транспортированной среды и способ прочистки, чтобы посоветовать Вам самый подходящий материал уплотнения.

ТЕХНИЧЕСКОЕ ОБСЛУЖИВАНИЕ

Применяемы материалы считаются без исключения пригодными для текущего применения в пищевой промышленности. Однако эти материалы являются чувствительными в случае высоких концентраций растворов хлорида и поэтому советуем соблюдать предписания и рекомендации изготовителей. Только в случае соблюдения этих предписаний возможно предотвратить коррозию.

СПЕЦИАЛЬНЫЕ ВАРИАНТЫ ИСПОЛНЕНИЯ

Кроме типизованных элементов, которые указанные в настоящем каталоге, доставляем также специальные варианты исполнения и технологии по желанию или по техническим основаниям заказчика.

ИНСТРУКЦИИ ПО ЗАКАЗУ

В случае заказа некоторого из наших предлагаемых изделий, укажите пожалуйцта следующие данные, чтобы обеслечить быстрее и гладкое выполнение своих заказов.

1	2	3	4
цифровое обозначение товара	размер (DN) (ДН)	материал	количество

Не укажется-ли в заказе группа „3", автоматически поставляем товар из материала AISI 304. Размеры и обязательные иллюстрации указываются в случае предлагаемых изменений. В случае составных частей и комплектов, которые не указываются в каталоге, приветствуеем Ваше конкретное требование.

Настоящее издание аннулирует все предыдущие каталоги и сроки поставок, которые указаны в этих каталогах. Мы с удовольствием поговорим с Вами лично о Ваших конкретных требованиях и вопросах. Мы хадеемся на Ваше посещение.

Техническая информация по уплотнительным кольцам

Наименование	**силикон** (VMQ силиконовая резина)	**EPDM** (этилен - пропилен - диэновая резина)	**Витон** (FPM фторная резина)	**Пербунан** (NBR нитриловая резина)	**PTFE** (политетрафлуорэтилен)
Температура применения	в воде стабильно до 100°C возможность стерилизации паром кратковременно до 120°C -130°C	постоянное эксплуатационное применение от 40°C до +140°C возможность стерилизации паром до 130°C	постоянное эксплуатационное применение от 20°C до +200°C возможность стерилизации паром кратковременно до 130°C -140°C	постоянное эксплуатационное применение от 25°C до +110°C возможность стерилизации паром кратковременно до 130°C	до +200°C физиологически безопасен, использование от 200°C до +260°C
Рекомендуемое применение	высокая температурная нагружаемость хорошо устойчива к холоду, хорошо подходит для продуктов обладает хорошей устойчивостью к алкоголям	обладает хорошей устойчивостью к набуханию для: • разведенные неорганические и органические кислоты, среды, окисляющие среды, щелочи и кетоны • горячую воду и пар до 130°C	обладает хорошей устойчивостью к набуханию для: • минеральные масла • растительные и животные масла • смазки (и определенные присадки) • горюче-смазочные материалы	обладает хорошей устойчивостью к набуханию для: • алифатические углеводороды (пропан, бутан, бензин, минеральные масла) • смазки на базе минерального масла	обладает хорошей устойчивостью к набуханию практически во всех деталях поверхность гладкая и отталкивающая, налипание не происходит имеет химическую устойчивость лучше, чем все иные эластомеры негорючий материал
Ограниченное использование (пограничное)	характеризуется сильным разбуханием для: • низкомолекулярные сложные эфиры и эфиры • алифатические и ароматические углеводороды • концентрированные кислоты и щелочи	Не используется для: • растительные и животные масла • алифатические, ароматические и хлорированные углеводороды • минеральные масла	характеризуется сильным разбуханием для: • полярные растворители, напр. ацетон, метилкетон, этилацетат, детилэфир и диоксан • низкомолекулярные органические кислоты (муравьиная кислота и уксусная кислота) • газообразный аммиак, амины и алканы • перегретый водный пар	не устойчива к: • полярные растворители • хлорные углеводороды • кетоны • ароматические углеводороды (бензол) • сложные эфиры	не устойчива к: • жидкие щелочные металлы и некоторые соединения фтора при высоком давлении и температуре материал не имеет упругость резины
сертификация материала	BGA/FDA	BGA/FDA	BGA/FDA	BGA/FDA	BGA/FDA

BGA = сертификация „Федерального министерства здравоохранения Германии" („Bundesgesundheitsamt")
FDA = сертификация „Министерства США по продуктам и лекарствам" („US Food and Drug Administration")

Technické informace pro těsnicí kroužky					
Název	**Silikon** (VMQ silikonová pryž)	**EPDM** (etylen-propylen-dienová pryž)	**Viton** (FPM fluorová pryž)	**Perbunan** (NBR nitrilová pryž)	**PTFE** (polytetrafluoretylen)
Teplota použití	ve vodě je stabilní do 100°C možnost sterilizace párou krátkodobě do 120°C až 130°C	trvalé provozní použití od -40°C do +140°C možnost sterilizace párou do 130°C	trvalé provozní použití od -20°C do +200°C možnost sterilizace párou krátkodobě do 130°C až 140°C	trvalé provozní použití od -25°C do +110°C možnost sterilizace párou krátkodobě do 130°C	do +200°C je fyziologicky nezávadný, použití od -200°C do +260°C
Doporučené použití	vysoká teplotní zatížitelnost má dobrou odolnost proti chladu, dobře se hodí pro potraviny, má dielektrické vlastnosti má dobrou odolnost proti alkoholům	má dobrou odolnost proti bobtnání pro: • zředěné anorganické a organické kyseliny, média, oxidačně působící média, louhy a ketony • horkou vodu a páru do 130°C	má dobrou odolnost proti bobtnání pro: • minerální oleje • rostlinné a živočišné oleje • maziva (i určitá aditiva) • pohonné hmoty	má dobrou odolnost proti bobtnání pro: • alifatické uhlovodíky (jako je propan, butan, benzin, minerální olej) • maziva na základě minerálního oleje	má dobrou odolnost proti bobtnání v téměř všech dílech povrch má hladký a odpudivý, takže nedochází k ulpívání má chemickou odolnost lepší než tomu je u všech ostatních elastomerů nehořlavý materiál
Omezené použití (hraniční)	vykazuje vysoké bobtnání pro: • nízkomolekulární estery a étery • alifatické a aromatické uhlovodíky • koncentrované kyseliny a alkálie	Nelze použít pro: • rostlinné a živočišné oleje • alifatické, aromatické a chlorované uhlovodíky • minerální oleje	vykazuje vysoké bobtnání pro: • polární rozpouštědla, jako je aceton, metylketon, etylacetát, dietyléter a dioxan • nízkomolekulové organické kyseliny (kyselina mravenčí a kyselina octová) • plynný amoniak, aminy a alkany • přehřátá vodní pára	není odolný pro: • polární rozpouštědla • chlorované uhlovodíky • ketony • aromatické uhlovodíky (benzol) • estery	není odolný pro: • kapalné alkalické kovy a některé sloučeniny fluoru ve spojení s vysokým tlakem a teplotou materiál nevykazuje pružnost gumy
Schválení materiálu	BGA/FDA	BGA/FDA	BGA/FDA	BGA/FDA	BGA/FDA

BGA = schválení „Spolkového zdravotního úřadu“ v Německu („Bundesgesundheitsamt“)
FDA = schválení „Úřadu Spojených států pro potraviny a léčiva“ („US Food and Drug Administration“)

NIOB FLUID

ПРОИЗВОДИТЕЛЬ СОЕДИНИТЕЛЬНОЙ И РЕГУЛИРУЮЩЕЙ АРМАТУРЫ

VÝROBCE NEREZOVÝCH POTRUBNÍCH SYSTÉMŮ

NIOB FLUID s. r. o.
Ostrožská 1003
687 25 Hluk
Czech Republic

Phone: +420 572 419 822 - 8
Fax: +420 572 419 868
E-mail: marketing@niobfluid.cz

www.niobfluid.cz